KÄRCHER

50

- **DE** Betriebsanleitung
- **EN** Operating manual
- **FR** Manuel d´instruction
- **IT** Istruzioni per l'uso
- **NL** Gebruiksaanwijzing
- **ES** Instrucciones de servicio
- **PT** Instruções de serviço
- **DA** Betjeningsvejledning
- **NO** Bruksanvisning
- **SV** Bruksanvisning
- **FI** Käyttöohje
- **EL** Οδηγίες χειρισμού
- **TR** Kullanim kilavuzu
- **RU** Инструкция по эксплуатации
- **HU** Üzemeltetési útmutató
- **CS** Provozní návod
- **SL** Navodila za uporabo
- **PL** Instrukcja obsługi
- **RO** Instrucţiuni de utilizare
- **SK** Prevádzkový návod
- **HR** Upute za uporabu
- **SR** Uputstvo za upotrebu
- **BG** Ултване за употреба

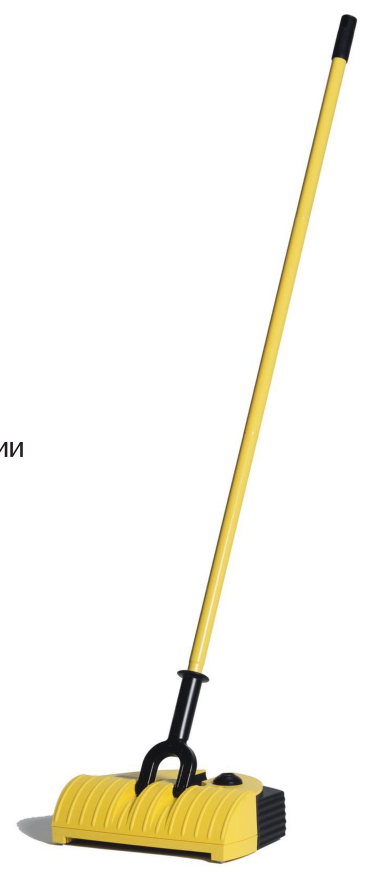

5.961-379.0
(03/2007)

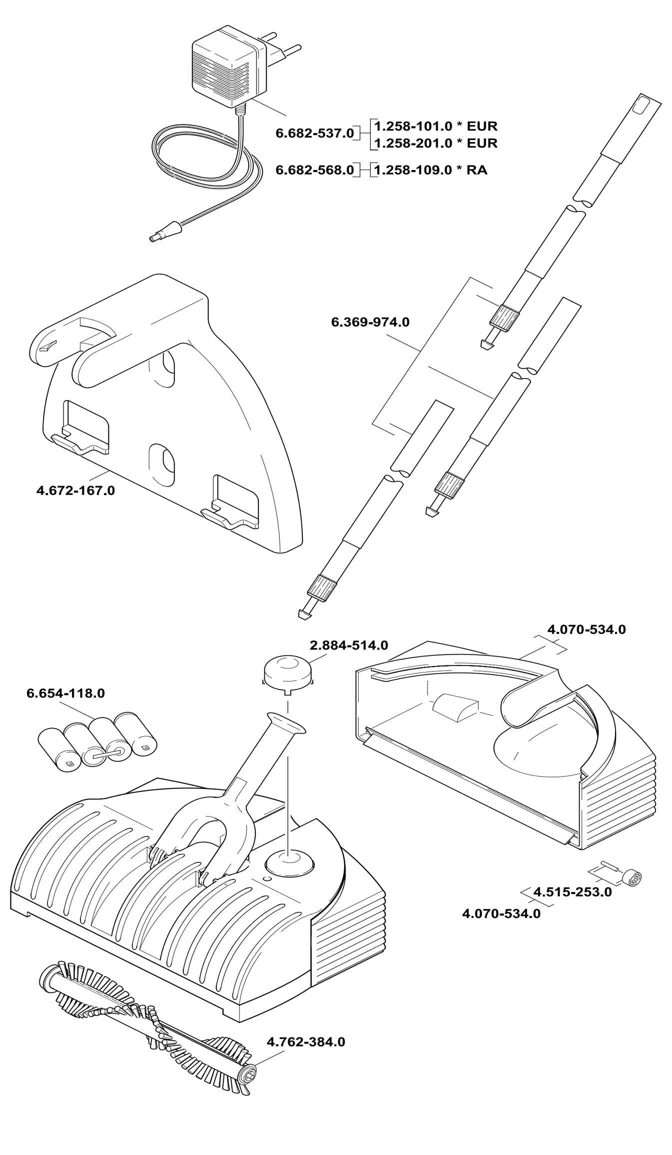

A
Alfred Kärcher Ges.m.b.H.
Lichtblaustraße 7
1220 Wien
☎ (01) 25 06 00

AUS
Kärcher Pty. Ltd.
40 Koornang Road
Scoresby VIC 3179
☎ (03) 9765 - 2300

B / LUX
Kärcher N.V.
Industrieweg 12
2320 Hoogstraten
☎ 0900 - 33 444 33

BR
Kärcher Indústria e Comércio Ltda.
Av. Prof. Benedicto Montenegro 419
CEP 13.140-000 - Paulínia - SP
☎ 0800 17 61 11

CH
Kärcher AG
Industriestraße 16
8108 Dällikon
☎ 0844 850 863

CZ
Kärcher spol. s.r.o.
Za Mototechnou 1114/4
155 00 Praha 5 -Stodůlky
☎ (02) 3552-1665

D
Alfred Kärcher GmbH & Co. KG
Service-Center Gissigheim
Im Gewerbegebiet 2
97953 Königheim-Gissigheim
☎ (07195) 903 20 65

DK
Kärcher Rengøringssystemer A/S
Gejlhavegård 5
6000 Kolding
☎ 70 20 66 67

E
Kärcher S.A.
Pol. Industrial Font del Radium
Calle Doctor Trueta 6-7
08400 Granollers (Barcelona)
☎ 902 17 00 68

F
Kärcher S.A.S.
5 Avenue des Coquelicots
Z.A. des Petits Carreaux
94865 Bonneuil-sur-Marne
☎ (01) 43 99 67 70

FIN
Kärcher OY
Yrittäjäntie 17
01800 Klaukkala
☎ 0207 413 600

GR
Kärcher Cleaning Systems A.E.
31-33, Nikitara & Konstantinoupoleos str.
13671 Acharnes
☎ 210 - 23 16 153

GB
Kärcher(UK) Limited
Kärcher House
Beaumont Road
Banbury
Oxon, OX16 1TB
☎ 0906-6800632; 01295-752000

H
Kärcher Hungária Kft
Tormásrét ut 2.
2051 Biatorbágy
☎ (023) 530-640

HK
Kärcher Limited
Unit 10, 17/F.
APEC Plaza
49 Hoi Yuen Road
Kwun Tong, Kowloon
☎ (02) 357-5863

I
Kärcher S.p.A.
Via A. Vespucci 19
21013 Gallarate (VA)
☎ 848 - 99 88 77

IRL
Karcher Limited (Ireland)
12 Willow Business Park
Nangor Road
Clondalkin
Dublin 12
☎ (01) 409 77 77

KOR
Karcher Co. Ltd. (South Korea)
Youngjae B/D, 50-1, 51-1
Sansoo-dong, Mapo-ku
Seoul 121-060
☎ 032-465-8000

MAL
Karcher Cleaning Systems Sdn. Bhd.
No. 8, Jalan Serindit 2
Bandar Puchong Jaya
47100 Puchong, Selangor
☎ (03) 5882 1148

N
Kärcher AS
Stanseveien 31
0976 Oslo
☎ (024) 1777-00

NL
Kärcher BV
Postbus 474
4870 AL Etten-Leur
☎ 0900-33 444 33

NZ
Karcher Limited
12 Ron Driver Place
East Tamaki, Auckland
☎ (09) 274-4603

PRC
Kärcher Cleaning Systems Co., Ltd.
Part B, Building 30,
No. 390 Ai Du Road
Shanghai Waigaoquiao 200131
☎ (021) 5046-3579

P
Neoparts Com. e Ind. Automóvel, Lda.
Largo Vitorino Damásio. 10
1200 Lisboa
☎ (21) 395 0040

PL
Kärcher Sp. z o.o.
Ul. Stawowa 140
31-346 Kraków
☎ (012) 6397-222

RUS
Karcher Ltd.
Vienna House
Strastnoi Blv. 16
107031 Moscow
☎ 095-933 87 48

S
Kärcher AB
Tagenevägen 31
42502 Hisings-Kärra
☎ (031) 577-300

SGP
Karcher Asia Pacific Pte. Ltd.
5 Toh Guan Road East
#01-00 Freight Links Express Distripark
Singapore 608831
☎ 6897-1811

TR
Kärcher Servis Ticaret A.S.
9 Eylül Mahallesi
307 Sokak No. 6
Gaziemir / Izmir
☎ (0232) 252-0708

TWN
Karcher Limited
5F/6. No.7
Wu-Chuan 1st Rd
Wu-Ku Industrial Zone
Taipei County
☎ (02) 2299-9626

UA
Kärcher Ukraine
Dehtiarivska Street 62
04112 Kyiv
☎ (044) 492 16 54

UAE
Karcher FZE
Jebel Ali Free Zone
RA 8, XB 1, Jebel Ali, Dubai
☎ (04) 8836-776

ZA
Kärcher (Pty.) Limited
144 Kuschke Street
Meadowdale
Edenvale 1614
☎ (011) 574-5360

11/2006

KÄRCHER
www.kaercher.com

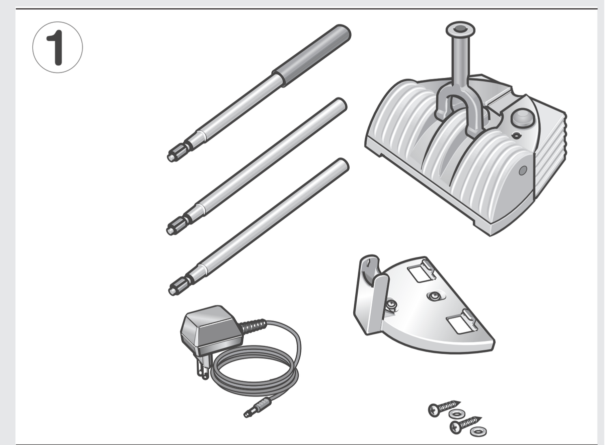

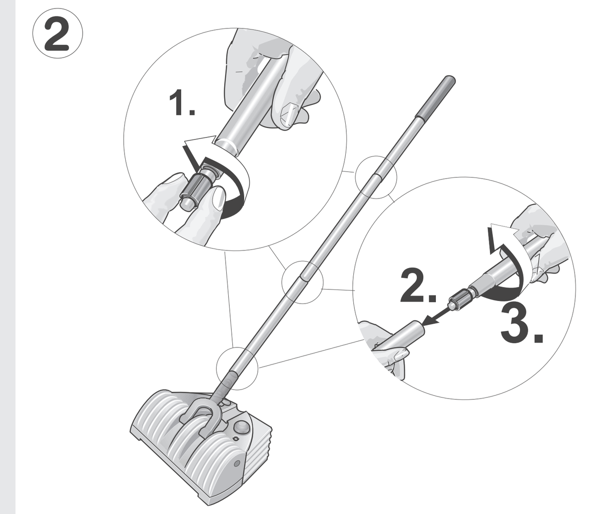

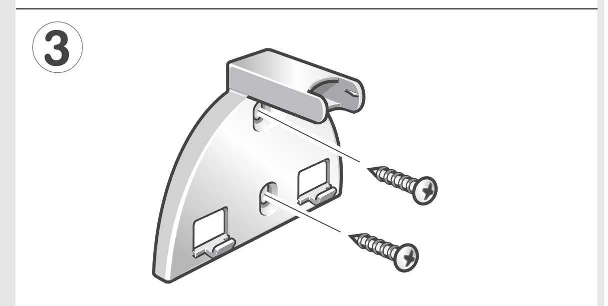

Vorbereiten / Preparation

- **DE** Vorbereiten
- **EN** Preparation
- **FR** Préparation
- **IT** Preparazione
- **NL** Voorbereiden
- **ES** Preparativos
- **PT** Preparação
- **DA** Forberedelse
- **NO** Forberedelser
- **SV** Förberedelse
- **FI** Valmistelut
- **EL** Προετοιμασία
- **TR** Ön hazirlik
- **RU** Подготовка
- **HU** Előkészítés
- **CS** Příprava
- **SL** Priprava
- **PL** Przygotowanie
- **RO** Pregătirea pentru lucru
- **SK** Príprava
- **HR** Priprema
- **SR** Priprema
- **BG** Подготовка

DE Dieses Gerät dient zum Kehren von trockenem Schmutz im Haushaltsbereich in trockenen Räumen.
① Gerät auspacken ② Stiel montieren ③ Wandhalter befestigen
⚠ **Vor der ersten Inbetriebnahme Akku aufladen. Laden des Akkus nur mit Original Ladegerät erlaubt!**

EN This unit is suited for sweeping up dry dirt in dry rooms of the household.
The appliance is not intended for use by young children or infirm persons without supervision.
Young children should be supervised to ensure that they do not play with the appliance.
① Unpack unit ② Mount handle ③ Attach wall holder
⚠ **Before first use please charge battery. Charge the battery with an original battery charger only!**
The model FW 4199/15.1179 power supply is only intended for charging the rechargeable battery in the Karcher electric broom model 50, and it should not be used for any other purpose.

FR Cet appareil convient pour le balayage de poussieres / saletés sèches dans les pièces sèches des ménages.
① Déballez l'appareil ② Montez le manche ③ Montez la fixation murale
⚠ **Avant la première mise en service, chargez la batterie. La recharge des batteries n'est permise qu'avec un chargeur d'origine.**

IT Questo apparecchio è previsto per spazzare sporcizia secca in ambienti domestici asciutti.
① Disimballare l'apparecchio ② Montare il manico ③ Fissare il supporto murale
⚠ **Prima di mettere l'apparecchio in funzione la prima volta, caricare la batteria. Carica della batteria consentita solo con il caricabatteria originale!**

NL Dit apparaat dient voor het vegen van droog vuil in droge ruimten in de huishouding.
① Pak het apparaat uit ② Monteer de steel ③ Bevestig de muurhouder
⚠ **Laad de accu op voor het eerste gebruik van het apparaat. De accu's mogen alleen met het originele oplaadapparaat worden opgeladen.**

ES La presente escoba eléctrica ha sido diseñada para la eliminación de la suciedad acumulada sobre superficies secas dentro del hogar.
① Desembalar el aparato ② Montar el asa en el aparato ③ Montar el soporte de fijación en la pared del lugar de emplazamiento seleccionado para guardar el aparato
⚠ **Antes de la poner la escoba por vez primera en funcionamiento, cargar la batería del aparato. ¡La carga de la batería sólo está permitida con el cargador original!**

PT Este aparalho serve para varrer sujidade seca na área doméstica em salas secas.
① Desembalar o aparelho ② Montar o cabo ③ ixar o suporte de parede
⚠ **Antes da operação inicial, carregar a bateria. Só é permitido carregar o acumulador com o carregador original!**

DA Apparatet er beregnet til opsamling af tørt smuds i tørre rum i boligen.
① Pak apparatet ud ② Montér skaftet ③ Fastgør vægholderen
⚠ **Batteriet skal oplades, inden apparatet tages i brug første gang. Opladning af batterier er kun tilladt med det originale ladeaggregat!**

NO Denne maskin er beregnet for opptak av tørt smuss i husholdningen i tørre rom.
① Pakk ut maskinen ② Monter skaftet ③ Fest veggholderen.
⚠ **Lad batteriet før første igangsetting. De oppladbare batteriene er kun tillatt ladet med original batterilader!**

SV Denna maskin är avsedd för sopning av torr smuts i hushållet i torra rum.
① Packa upp maskinen ② Montera skaftet ③ Fäst vägghållaren
⚠ **Ladda batteriet innan maskinen tas i bruk första gången. Batteriet får endast laddas med originalladdare!**

FI Tämä laite on tarkoitettu kuivan lian lakaisuun kotitalouksien kuivissa tiloissa.
① Poista laite pakkauksesta ② Asenna varsi ③ Kiinnitä seinäteline
⚠ **Lataa akku ennen laitteen ensimmäistä käyttökertaa. Akun lataaminen on sallittu ainoastaan alkuperäisillä latauslaitteilla!**

EL Η συσκευή αυτή χρησιμεύει για τη σάρωση στεγνών ρύπων στον οικιακό τομέα σε στεγνούς χώρους.
① Ξεπακετάρισμα της συσκευής ② Συναρμολόγηση του κονταριού ③ Στερέωση της συγκράτησης τοίχου
⚠ **Πριν τη θέση για πρώτη φορά σε λειτουργία φορτίστε την μπαταρία. Η φόρτιση της μπαταρίας επιτρέπεται μόνο με γνήσιο φορτιστή!**

TR Bu cihaz evlerde, nemli / islak olmayan mekanlardaki kuru tozlarin / kirlerin temizlenmesinde kullanilir
① cihazi ambalajndan çikartiniz. ② cihazin kolunu monte ediniz ③ duvar askisini (soketi) monte ediniz
⚠ **Cihazi ilk olarak çalistirmadan önce aküyü doldurunuz. Akünün sadece orijinal şarj cihazı ile şarj edilmesine izin verilmiştir!**

RU Данное устройство служит для подметания сухого мусора в бытовых помещениях, защищенных от сырости.
① Распаковывание устройства ② Монтаж ручки ③ Žрепление настенного держателя
⚠ **Перед вводом устройства в эксплуатацию в первый раз следует зарядить аккумулятор. Зарядку аккумулятора разрешается проводить только с помощью фирменного зарядного устройства!**

HU Ez a készülék a háztartásban száraz helyiségekben található száraz szennyeződés összesepresére szolgál.
① A készülék kicsomagolása ② A nyél felszerelése ③ A fali tartó rögzítése
⚠ **Az első üzembe helyezés előtt töltse fel az akkumulátort. Az akkumulátor feltöltése csak eredeti akkumulátortöltő készülékkel megengedett!**

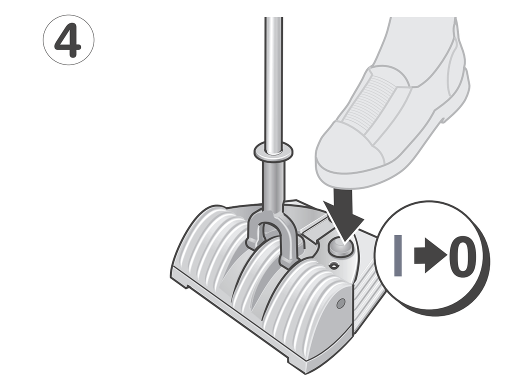

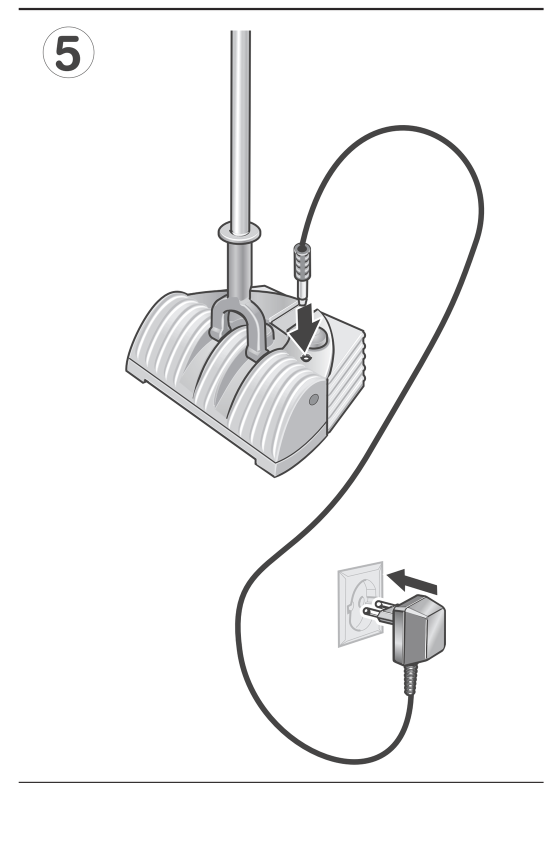

Akku aufladen / Charge battery

- **DE** Akku aufladen
- **EN** Charge battery
- **FR** Chargement de la batterie
- **IT** Caricare la batteria
- **NL** Accu opladen
- **ES** Cargar la batería
- **PT** Carregar a bateria
- **DA** Opladning af batteri
- **NO** Lading av batteri
- **SV** Batteriladdning
- **FI** Akun lataaminen
- **GR** Φόρτιση μπαταρίας
- **TR** Akünün doldurulmasi
- **RU** Аккумулятора
- **HU** Az akkumulátor feltöltése
- **CS** Nabíjení akumulátoru
- **SL** Polnjenje akumulatorja
- **PL** Ładowanie akumulatora
- **RO** Încărcarea acumulatorului
- **SK** Nabitie akumulátora
- **HR** Punjenje baterije
- **SR** Punjenje akumulatora
- **BG** Зареждане на батерията

DE ④ Gerät ausschalten ⑤ Nach der Arbeit, Ladegerät anschließen und Akku nachladen*
* *Bitte beachten Sie: Den K 50 nur im ausgeschalteten Zustand laden! Jetzt gibt es den K 50 auch als 2. Variante, diese hat eine Sperre, damit sich der Ladestecker nur einstecken lässt, wenn das Gerät ausgeschaltet ist. Drücken Sie den Ladestecker **nicht** gewaltsam ein. Ladegerät kann angeschlossen bleiben, Akku ist dauerladefähig*
⚠ **Das Gerät nie mit leerem Akku abstellen ohne dass es ausgeschaltet ist (Tiefentladung und Schädigung des Akkus). Ladegerät mit Ladekabel bei sichtbarer Beschädigung unverzüglich durch Originalteil ersetzen.**

EN ④ Switch off unit ⑤ After work, connect charger and charge battery*
* *Please note: Switch off the K 50 before charging! There is now also a 2nd model, the K 50. This model features a lockout which only allows the charging plug to be inserted when the unit has been switched off. Do not force in the charging plug. Charger can be connected, battery is able for continously charging*
⚠ **Never put the unit away with the battery empty without switching it off (risk of deep discharge and damage to the battery). If the battery charger or charging cable has any visible signs of damage, replace immediately with an original part.**

FR ④ Eteignez l'appareil ⑤ Branchez le chargeur et chargez la batterie*
* *Consigne importante : ne mettez le K 50 à la recharge que celui-ci hors tension. Le K 50 existe désormais aussi comme seconde variante ; celle-ci présente un cran d'arrêt ne permettant d'enficher le connecteur de recharge que si l'appareil se trouve en position éteinte. Ne tentez **jamais** d'enfoncer le connecteur de force. Le chargeur peut rester branché en continu, la batterie est résistante à un chargement continu.*
⚠ **Si la batterie est déchargée, ne laissez jamais l'appareil à l'arrêt sans l'avoir préalablement éteint (décharge profonde et risques d'endommager la batterie). Si le chargeur ou son câble présentent des dégâts apparents, remplacez-les sans délai par un chargeur ou un câble de rechange d'origine.**

IT ④ Spegnere l'apparecchio ⑤ Dopo il lavoro collegare il caricatore e caricare la batteria*
* *Attenzione: caricare il K 50 solo dopo averlo spento!Ora il K 50 è disponibile anche come seconda variante. Questa è dotata di un blocco, che permette d'inserire la spina di carica solo quando l'apparecchio è spento. **Non** inserire con forza la spina di carica. Il caricabatteria può anche restare collegato. La batteria è idonea per la carica di compensazione.*
⚠ **Non conservare mai l'apparecchio con la batteria scarica senza averlo prima spento (ciò provoca la scarica profonda e danni alla batteria). In caso di danni visibili, sostituire immediatamente con un ricambio originale il caricabatteria con cavo di carica.**

NL ④ Zet het apparaat uit ⑤ Sluit na de werkzaamheden het oplaadapparaat aan en laad de accu op *.
* *N.B.: Laad de K 50 alleen in uitgeschakelde toestand op. De K 50 is er nu ook als tweede variant. Deze heeft een blokkering zodat de laadstekker alleen in het contact kan worden gestoken wanneer het apparaat uitgeschakeld is. Steek de laadstekker niet geforceerd in het contact. Het oplaadapparaat kan aangesloten blijven. De accu is geschikt voor continu opladen.*
⚠ **Zet het apparaat nooit weg met een lege accu zonder het apparaat uit te schakelen (de accu wordt dan volledig ontladen en beschadigd). Vervang het oplaadapparaat en de oplaadkabel bij een zichtbare beschadiging onmiddellijk door een origineel onderdeel.**

ES ④ Desconectar el aparato ⑤ Una vez concluido el trabajo con el aparato, conectar el cargador a la red eléctrica. Cargar la batería*.
* *Téngase presente: Cargar la batería de la K 50 sólo estando la escoba desconectada. Ahora existe también una segunda variante de la escoba eléctrica K50 que incorpora un bloqueo que sólo permite acoplar el enchufe de carga en la conexión estando el aparato desconectado. NO TRATE DE ACOPLAR POR LA FUERZA EL ENCHUFE DE CARGA EN LA CONEXIÓN. El cargador puede quedar conectado a la red. La batería es resistente a carga continua.*
⚠ **Desconectar siempre el aparato antes de guardarlo! De lo contrario existe peligro de descarga en profundidad de la batería, pudiendo resultar ésta seriamente dañada. El cargador y el cable de carga deberán sustituirse inmediatamente en caso de presentar huellas visibles de daños.**

PT ④ Desligar o aparelho ⑤ Após o trabalho conecte o carregador de baterias e recarregue a bateria*.
* *Atenção: Carregar o K50 apenas quando desligado. Agora o K50 está disponível como 2.ª variante, esta tem um dispositivo de bloqueio, para que a ficha do carregador só possa ser ligada, se o aparelho estiver desligado. Não pressionar a ficha de carregador de forma violenta. O carregador de baterias pode ficar conectado, a bateria é apta para carga contínua.*
⚠ **Nunca deixar parado o aparelho com a bateria descarregada sem desligá-lo (risco de descarga total e de danificação da bateria). No caso de danos visuais no carregador com cabo de carga substituir imediatamente por peças originais.**

DA ④ Sluk apparatet ⑤ Slut ladeaggregatet til efter arbejdets afslutning og efteroplad batteriet*.
* *OBS. K 50 skal altid slukkes før opladning. Nu fås K 50 også i en anden variant. Den har en lås, hvorefter ladestikket kun kan stikkes i, når maskinen er slukket. Tryk **ikke** ladestikket i ved at anvende kraft. Ladeaggregatet kan forblive tilsluttet, da batteriet tåler permanent opladning.*
⚠ **Frastil aldrig apparatet, hvis batteriet er tomt uden at slukke apparatet (dybafladning og beskadigelse af batteriet). Erstat ladeaggregatet med ladekablet omgående med en ny originaldel i tilfælde af synlig skade.**

NO ④ Slå av maskinen ⑤ Koble til batteriladeren etter at arbeidet er avsluttet og lad batteriet*.
* *Vennligst bemerk: K 50 må kun lades i utkoblet tilstand! Det finnes også en annen variant av K 50. Denne har en sperre, som gjør at ladestøpselet kun kan stikkes inn når maskinen er utkoblet. Ikke bruk makt når du stikker inn ladestøpselet. Batteriladeren kan forbli tilkoblet. da batteriet er beregnet for kontinuerlig lading.*
⚠ **Sett aldri bort maskinen med utladet batteri uten at det er frakoblet. Dette kan føre til fullstendig utlading og skade på det oppladbare batteriet. Ved batterilader med ladekabel med synlig skade, må kabelen umiddelbart skiftes ut med original del.**

SV ④ Stäng av maskinen ⑤ Anslut laddaren och ladda batteriet efter arbetet*.
* *OBS! K50 får endast laddas i frånkopplat tillstånd! Nu finns en variant av K50, som har en spärr som gör att laddarkontakten endast kan stickas in när maskinen är frånkopplad. Tryck därför aldrig in laddarkontakten med våld. Laddaren kan alltid vara ansluten. Batteriet tål kontinuerlig laddning.*
⚠ **Förvara aldrig maskinen med tomt batteri utan att den är frånslagen (batteriet urladdas och tar skada). Byt omgående ut defekt del på laddare och laddarkabel.**

FI ④ Kytke laite pois päältä ⑤ Töiden jälkeen liitä latauslaite ja lataa akku*.
* *Ota huomioon: Lataa K 50 -laite vain sen ollessa kytkettynä pois päältä! K50 -laitteesta on nyt myös 2. versio. Tässä mallissa on erityinen lukitus, jotta latauspistokkeen pystyy työntämään paikoilleen vain, kun laite on kytkettynä pois päältä. **Älä** yritä työntää latauspistoketta paikoilleen väkisin. Latauslaite voi jäädä laitteeseen, akku kestää jatkuvaa latausta.*
⚠ **Älä säilytä laitetta tyhjän akun kanssa tai kytkemättä laitetta pois päältä (akku voi syväpurkautua ja vaurioitua). Jos latauslaitteessa ja latauskaapelissa näkyy vaurioita, on tilalle vaihdettava välittömästi alkuperäisosa.**

EL ④ Θέτετε τη συσκευή εκτός λειτουργίας. ⑤ Μετά την εργασία συνδέετε τον φορτιστή μπαταριών και επαναφορτίζετε την μπαταρία*.
* *Προσοχή: Φόρτιση της K 50 μόνον ενώ βρίσκεται εκτός λειτουργίας. Τώρα υπάρχει η K 50 και σαν 2η παραλλαγή, που έχει μια φραγή και επιτρέπει την τοποθέτηση του φις φόρτισης μόνον όταν η συσκευή βρίσκεται εκτός λειτουργίας. **Μην** πιέζετε προς τα μέσα με βία το φις φόρτισης. Ο φορτιστής μπαταριών μπορεί να παραμείνει συνδεμένος, η μπαταρία δεν υφίσταται βλάβη από τη συνεχή φόρτιση.*
⚠ **Μην αποθέτετε τη συσκευή ποτέ με άδεια μπαταρία, χωρίς να έχει τεθεί εκτός λειτουργίας (εξάντληση φορτίου και βλάβη της μπαταρίας). Φορτιστής με καλώδιο φόρτισης που φέρει ορατές βλάβες, να αντικατασταθεί με γνήσιο χωρίς καθυστέρηση.**

TR ④ Cihazi kapatin ⑤ Isiniz bittikden sonra akü doldurma cihazinin baglantisini saglayiniz ve aküyü doldurunuz*.
* *K50 modelinin aküsünü doldururken cihazýn kapalý olmasýna dikkat ediniz! K50 modelinin yeni bir tipi satýža sunulmuž olup, yeni model emniyet blokaj sistemi ile donatýlmýžtýr. Bu sistemde, akü dolum fiži sadece cihazýn kapalý olduðu durumlarda yerine yerležtirilebilmektedir. Yerine yerležmediði durumlarda fiži yerine kesinlikle **zorlayarak** oturtmaya **çalýžmayýnýz**. Akü sürekli doldurulabilme özelligine sahip oldugu için akü doldurma cihazi sürekli olarak takili kalabilir.*
⚠ **Cihazi asla aküsü bosalmis olarak ve kapatmadan saklamayiniz (akü tamamen bosalir ve hasar görür).**

RU ④ Выключение устройства ⑤ После работы подключите аккумулятор для подзарядки к зарядному устройству*.
* *Просьба обратить внимание: K 50 включать на зарядку только в выключенном состоянии прибора! Теперь имеется K 50 также как 2-й вариант с блокирующим устройством, благодаря которому штекер зарядного устройства можно вставлять только при выключенном приборе. В этом случае не пытайтесь применять усилие для вставки штекера. Зарядное устройство может оставаться постоянно подключенным, так как аккумулятор может подзаряжаться непрерывно.*
⚠ **Устройство ни в коем случае нельзя хранить с незаряженным аккумулятором или в невыключенном состоянии (существует опасность глубокой разрядки и повреждения аккумулятора). При обнаружении повреждения зарядного устройства с зарядным кабелем его следует немедленно заменить на новое фирменное устройство.**

HU ④ A készülék kikapcsolása ⑤ A munka elvégzése után csatlakoztassa az akkumulátortöltő készüléket, és töltse fel az akkumulátort*.
* *Kérjük, hogy ügyeljen az alábbiakra: A K 50-t csak kikapcsolt állapotban szabad feltölteni! Most már létezik a K 50-nek egy második változata, ezen található egy zár, hogy a töltő dugaszolóját csak akkor lehessen bedugni, ha a készülék ki van kapcsolva. Ne nyomja be a töltő dugaszolóját erőszakosan. Az akkumulátortöltő készüléket nem kell leválasztani, az akkumulátor alkalmas a tartós töltésre.*
⚠ **A készüléket soha ne tárolja üres akkumulátorral anélkül, hogy kikapcsolná (mélykisülés és az akkumulátor sérülése lehet a következmény). A töltőkábellel rendelkező akkumulátortöltő készüléket látható sérülés esetén haladéktalanul cserélje ki eredeti alkatrészre.**

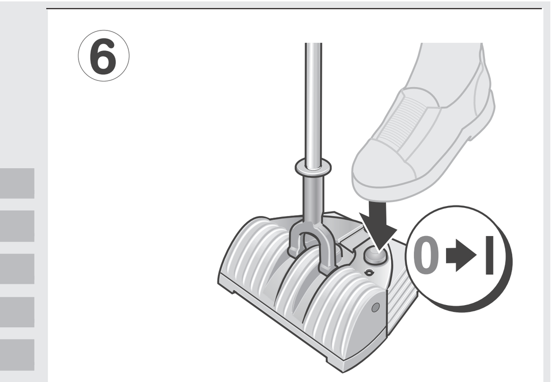

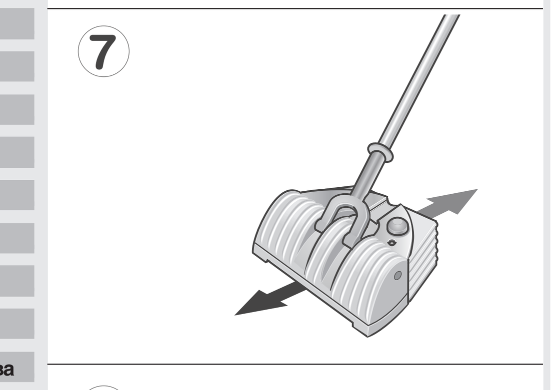

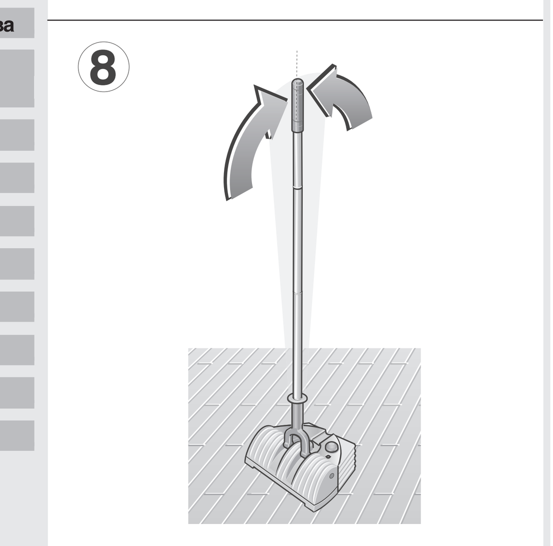

Arbeiten mit dem Gerät / Working with the unit

- **DE** Arbeiten mit dem Gerät
- **EN** Working with the unit
- **FR** Travail avec l'appareil
- **IT** Lavorare con l'apparecchio
- **NL** Werken met het apparaat
- **ES** Trabajar con el aparato
- **PT** Trabalhar com o aparelho
- **DA** Drift af apparatet
- **NO** Arbeid med maskinen
- **SV** Handhavande
- **FI** Työskentely laitteella
- **EL** Εργασία με τη συσκευή
- **TR** Cihazin kullanilmasi
- **RU** Выполнение работ с помощью устройства
- **HU** A készülékkel történő munkavégzés
- **CS** Práce se zametačem
- **SL** Delo z napravo
- **PL** Praca urządzeniem
- **RO** Lucrul cu aparatul
- **SK** Práca so zametačom
- **HR** Čišćenje i održavanje
- **SR** Rad sa uređajem
- **BG** Работа с уреда

DE ⑥ Gerät einschalten ⑦ Arbeiten auf Teppichböden und Hartflächen ⑧ Ausschalten und Gerät abstellen (Parkposition). Nach der Arbeit, ggfs. am Wandhalter aufhängen. Ladegerät anschließen.
ⓘ Verwenden Sie dieses Gerät ausschließlich: für private Einsatzzwecke, in Innenräumen, mit von Kärcher zugelassenen Zubehör-, und Ersatzteilen.
Gerät ist **nicht** geeignet für: Waschbeton, Schotter u.a., hochflorige Teppiche, nasse Bodenbeläge.

EN ⑥ Switch on unit ⑦ Working on carpet and hard floor ⑧ Switch off and park unit (park position). After work, store
ⓘ Use this unit exclusively: for non-commercial purposes, indoor, with accessories and replacement parts authorised by Kärcher.
The unit is **not** suitable for: washed concrete, macadam and similar surfaces, deep-pile carpets, wet floors

FR ⑥ Enclenchez l'appareil ⑦ Nettoyez les moquettes, nettoyez les sols durs ⑧ Eteignez l'appareil puis immobilisez-le (position d'arrêt). Une fois le travail terminé, suspendez l'appareil contre le mur.
ⓘ Utilisez cet appareil exclusivement dans les cas suivants: Applications non professionnelles, a l'intérieur, avec des accessoires et pièces de rechange autorisés par Kärcher.
Cet appareil **ne** convient **pas** pour nettoyer: du béton lavé, de l'empierrement et assimilés, des moquettes à poils hauts, des surfaces mouillées.

IT ⑥ Accendere l'apparecchio ⑦ Lavorare su moquette, lavorare su superfici dure ⑧ Spegnere e depositare l'apparecchio (posizione di sosta).Terminato il lavoro, potete eventualmente appendere l'apparecchio al supporto murale. Collegare il caricabatteria.
ⓘ Utilizzate questo apparecchio esclusivamente: per usi non professionali, per ambienti interni, con gli accessori e ricambi autorizzati da Kärcher.
L'apparecchio **non** è idoneo per pulire: calcestruzzo lavato, ghiaia e simili, tappeti a pelo lungo, pavimenti bagnati.

NL ⑥ Zet het apparaat aan ⑦ Werken op tapijt, werken op harde vloer ⑧ Zet het apparaat uit en berg het op (parkeerstand). Bevestig het na de werkzaamheden eventueel aan de muurhouder. Sluit het oplaadapparaat aan
ⓘ Gebruik dit apparaat uitsluitend: voor niet-bedrijfsmatige toepassingen, binnenshuis, met door Kärcher goedgekeurde vervangingsonderdelen en toebehoren.
Het apparaat is niet geschikt voor: wasbeton, split en dergelijke, hoogpolig tapijt, natte vloeren.

ES ⑥ Conectar la escoba ⑦ Trabajar sobre superficies enmoquetadas, trabajar sobre superficies resistentes ⑧ Desconectar la escoba y colocarla en la posición de reposo. Tras concluir el trabajo con la escoba, colgarla del soporte de fijación mural.
ⓘ La escoba deberá utilizarse: para aplicaciones exclusivamente domésticas, quedando totalmente excluido su uso industrial, en el interior del hogar, equipada exclusivamente con los accesorios y repuestos originales u homologados por Kärcher
El aparato NO es apropiado para el barrido: de suelos o revestimientos de hormigón lavado, grava, gravilla o materiales similares, de alfombras o moquetas de pelo largo, de suelos o revestimientos húmedos

PT ⑥ Ligar o aparelho ⑦ Limpar carpetes, limpar os pisos duros ⑧ Desligar o aparelho e imobilizá-lo (posição de parada). Após o trabalho pendure o aparelho no suporte de parede e conecte o carregador de baterias
ⓘ Use este aparelho exclusivamente: para aplicações não profissionais, em interiores, com os acessórios e peças de reposição autorizadas por Kärcher.
O aparelho não é apropriado para: betão lavado, pavimento de macadame ou similares, carpetes de pelo longo, soalhos molhados.

DA ⑥ Tænd apparatet ⑦ Arbejder på gulvtæpper, arbejder på hårde overflader ⑧ Slukning og henstilling af apparatet (parkeringsposition). Når arbejdet er afsluttet, hænges apparatet evt. op i vægholderen. Ladeaggregatet tilsluttes.
ⓘ Apparatet må kun benyttes: til ikke-erhvervsmæssige områder, indendørs, med de af Kärcher godkendte tilbehørs- og reservedele.
Apparatet er uegnet til: vaskebeton, skærver osv., tæpper med højt luv, våd gulvbelægning.

NO ⑥ Slå på maskinen ⑦ Arbeid på teppegulv, arbeid på harde overflater ⑧ Slå av og sett bort maskinen (parkeringsposisjon). Etter arbeidet henges maskinen på veggholderen. Koble til batteriladeren.
ⓘ Denne maskinen må kun brukes til: ikke profesjonell bruk, (husholdningsmaskin), inne, med utstyr og reservedeler som er godkjent av Kärcher.
Maskinen er ikke beregnet til: grov stålpusset betong, grus o.a., langhårede tepper, våte gulvbelegg.

SV ⑥ Koppla till maskinen ⑦ Sopning på matta, sopning på hård yta ⑧ Stäng av maskinen och ställ den i parkeringsläge. Häng efter arbetet upp den i vägghållaren. Anslut laddaren
ⓘ Använd denna maskin endast: för ej industriella ändamål, inomhus, med av Kärcher godkända tillbehör och reservdelar
Maskinen är ej lämplig för: betong, makadam osv, höga mattor, våta golv.

FI ⑥ Käynnistä laite ⑦ Työskentely mattopinnoilla, työskentely kovilla lattiapinnoilla ⑧ Kytke laite pois päältä ja nosta varsi pystyyn (parkkiasento). Töiden jälkeen aseta laite seinätelineeseen. Liitä latauslaite.
ⓘ Käytä laitetta ainoastaan: kotitalouskäytössä, sisätiloissa, Kärcherin hyväksymien varusteiden ja varaosien kanssa
Laite ei sovellu: betonille, sorapinnoille jne., pitkänukkaisille matoille, märille lattioille.

EL ⑥ Θέση της συσκευής σε λειτουργία ⑦ Εργασία σε μοκέτες , εργασία σε σκληρές επιφάνειες ⑧ Θέση της συσκευής εκτός λειτουργίας και απόθεση της συσκευής (θέση στάθμευσης). Μετά την εργασία αναρτήστε ενδεχομένως τη συσκευή στη συγκράτηση τοίχου. Συνδέστε τον φορτιστή μπαταριών.
ⓘ Χρησιμοποιείτε τη συσκευή αυτή αποκλειστικά και μόνο: για μη επαγγελματικούς σκοπούς, σε εσωτερικούς χώρους, με από τον Οίκο Karcher εγκεκριμένα εξαρτήματα και ανταλλακτικά.
Η συσκευή δεν είναι κατάλληλη για: δάπεδα μπετόν με τραχιά επιφάνεια, θραυστά σκύρα και παρόμοια, χαλιά και μοκέτες με υψηλό πέλος, βρεγμένες επιστρώσεις δαπέδων.

TR ⑥ Cihazin çalistirilmasi ⑦ Cihazin halilar için kullanilmasi, Cihazin sert yüzeyler için kullanilmasi ⑧ Cihazin kapatilmasi ve yerine kaldirilmasi (park pozisyonu). **Isiniz bittikden sonra cihazi duvara monte edilmis olan askiya (sokete) takiniz. Akü doldurma cihazinin baglanisini saglayiniz.**
ⓘ Cihazi sadece asagida belirtilenler dogrultusunda kullaniniz: Sanayi tipi olmayan islerde, Kapali mekanlardaki islerde, Sadece Kärcher tarafindan izin verilen aksesuarlar ve yedek parçalarla
Cihaz, asagida belirtilenlerin temizligi için uygun degildir.: Kaba beton, çakil vs., Kalin ve çok tüylü halilarda, Islak zeminlerde

RU ⑥ Включение устройства ⑦ Работы по чистке ковровых напольных покрытий, Работы по чистке твердых полов ⑧ Выключение устройства и перевод его в позицию паркования. **По окончании работ устройство в случае необходимости можно подвесить к настенному держателю.**
ⓘ Данное устройство следует использовать только: в домашнем хозяйстве, для уборки помещений, с помощью допущенных фирмой Kärcher к использованию принадлежностей и запасных частей.
Данное устройство нельзя использовать: для чистки бетонных полов, полов со щебеночным покрытием и пр., ковров с длинным ворсом, влажных напольных покрытий.

HU ⑥ Kapcsolja be a készüléket ⑦ Padlószőnyegen történő munkavégzés, Kemény felületen történő munkavégzés ⑧ Kikapcsolás és a készülék leállítása (parkoló pozíció) A munka elvégzése után esetleg akassza a fali tartóra. Csatlakoztassa az akkumulátortöltő készülékre.
ⓘ A készüléket kizárólag a következő feladatok végrehajtására szabad használni: nem ipari munkavégzésre, belső térben, a Kärcher cég által engedélyezett tartozékokkal, tartalék alkatrészekkel.
A készülék nem alkalmas a következők tisztítására: mosottbeton, zúzalékos burkolat és hasonlók, hosszú szálú szőnyegek, vizes padlóburkolatok.

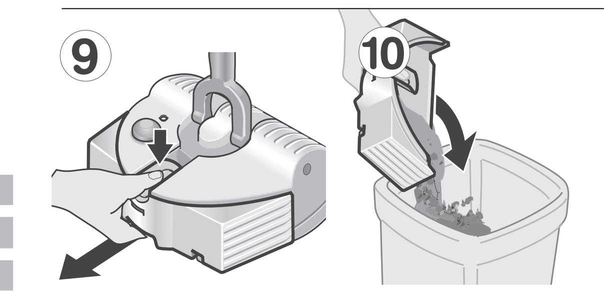

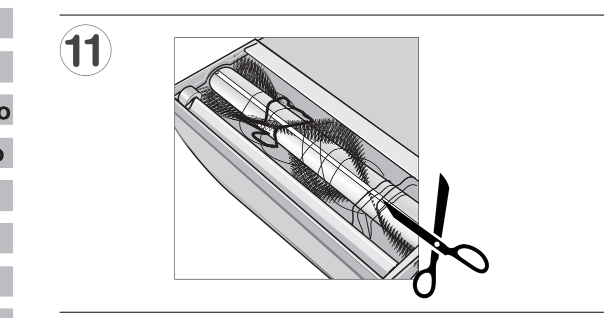

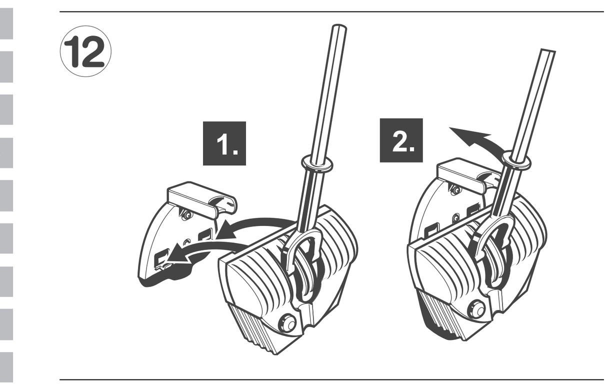

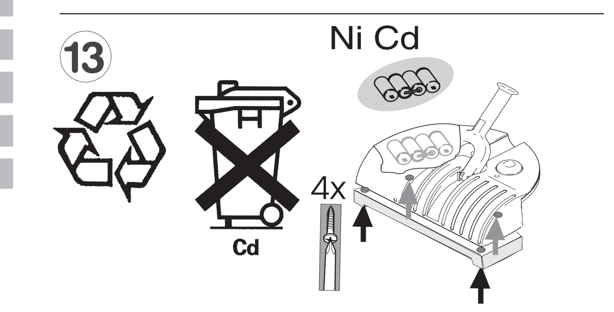

Pflege und Wartung / Care and Maintenance

- **DE** Pflege und Wartung
- **EN** Care and Maintenance
- **FR** Entretien et nettoyage
- **IT** Cura e manutenzione
- **NL** Verzorging en onderhoud
- **ES** Cuidados y mantenimiento
- **PT** Conservação e Manutenção
- **DA** Pleje og vedligeholdelse
- **NO** Service og vedlikehold
- **SV** Underhåll
- **FI** Hoito ja huolto
- **EL** Φροντίδα και συντήρηση
- **TR** Bakim ve onarim
- **RU** Уход и техобслуживание
- **HU** Ápolás és karbantartás
- **CS** Ošetřování a údržba
- **SL** Nega in vzdrževanje
- **PL** Pielęgnacja i przeglądy
- **RO** Întreţinere şi reparaţii
- **SK** Ošetrovanie a údržba
- **HR** Čišćenje i održavanje
- **SR** Nega / Održavanje
- **BG** Поддръжка и ремонт

DE **Gerät ausschalten** ⑨ Schmutzbehälter entriegeln und herausnehmen ⑩ Schmutzbehälter entleeren und wieder einsetzen
⑪ Eingewickelte Fäden mit einer Schere durchschneiden und entfernen. **Achtung**: Drehende Bürste
⑫ Gerät in Wandhalter einhängen
⑬ Gerät enthält eingebauten Akku, diesen vor der Verschrottung entfernen und entsorgen (Sammelstellen oder Kärcher-Händler, **nicht** in den Hausmüll geben.

EN **Switch off unit** ⑨ Unlock waste container and take out ⑩ Empty waste container and insert
⑪ Remove wraped cord. **Caution**: Rotating brush
⑫ Store unit at the wall holder
⑬ The unit has a rechargeable battery mounted. Remove this before scrapping the unit and dispose of it (at a special collection point or Kärcher dealer). Do **not** put it into the household rubbish.

FR **Eteignez l'appareil** ⑨ Déverrouillez le bac à poussières puis enlevez-le ⑩ Videz le bac à poussières puis remettez-le en place
⑪ Enlevez les bouts de ficelle enroulés. **Attention**! brosse rotative
⑫ Suspendez l'appareil contre le mur
⑬ Cet appareil contient une batterie incorporée. Avant de la mettre à la ferraille, retirez-la de l'appareil et éliminez-la (déposez-la à un point de collecte approprié ou chez votre revendeur Kärcher; **ne** la jetez **pas** avec les déchets ménagers).

IT **Spegnere l'apparecchio** ⑨ Sbloccare ed estrarre il serbatoio sporcizia ⑩ Vuotare il serbatoio sporcizia ed inserirlo di nuovo
⑪ Staccare i fili avvolti. **Attenzione**: rotazione della spazzola
⑫ Appendere l'apparecchio al supporto murale
⑬ Nell'apparecchio è integrata una batteria. Prima della rottamazione dell'apparecchio la batteria deve essere rimossa e smaltita (centro di raccolta o rivenditore Kärcher, non gettare nei rifiuti solidi domestici).

NL **Zet het apparaat uit** ⑨ Ontgrendel de vuilcontainer en verwijder deze ⑩ Maak de vuilcontainer leeg en breng deze weer aan
⑪ Verwijder opgerolde draden. **Let op**: draaiende borstel
⑫ Bevestig het apparaat aan de muurhouder
⑬ Het apparaat heeft een ingebouwde accu. Verwijder de accu en geef deze af (bij een inzamelplaats of Kärcher-leverancier) voordat u het apparaat wegdoet. Gooi de accu niet bij het huisvuil.

ES Desconectar el aparato ⑨ Desbloquear el recipiente para la suciedad. Extraerlo de su alojamiento. ⑩ Vaciar el recipiente para la suciedad. Volverlo a colocar en su sitio.
⑪ Verificar si en el cepillo de barrido se encuentran atrapadas o enrolladas cintas, cuerdas o restos de las mismas. **Eliminarlas**. ¡Prestar atención al cepillo giratorio!
⑫ Colgar el aparato del soporte de fijación
⑬ El aparato incorpora una batería integrada. Antes de proceder a su desguace, retirarla del mismo y entregarla en uno de los Puntos o Centros Oficiales de recogida para su reciclaje o recuperación. ¡No tirarla al cubo de basura!

PT Desligar o aparelho ⑨ Destravar e retirar o depósito de sujidade ⑩ Limpar e recolocar o depósito de sujidade
⑪ Retirar os fios enrolados, atenção: escovas rotativas
⑫ Pendurar o aparelho no suporte de parede
⑬ O aparelho tem uma bateria incorporada. Retire a mesma antes de pôr na sucata o aparelho e elimine-a (entregando a mesma a um posto de recolha apropriado ou ao revendedor Kärcher), não deitá-la no lixo doméstico.

DA Sluk apparatet ⑨ Få beholderen til smuds til at gå ud af indgreb og tag den ud ⑩ Tøm beholderen til smuds og sæt den på plads igen
⑪ Fjern omviklede tråde. **OBS**. Børsten roterer
⑫ Hæng apparatet op i vægholderen
⑬ Apparatet indeholder et batteri, der skal fjernes og bortskaffes, inden apparatet kasseres. Batteriet skal afleveres på et dertil indrettet samlested eller hos Kärcher-forhandleren. Det må ikke bortskaffes sammen med normalt husholdningsaffald.

NO Slå av maskinen ⑨ Løsne smussbeholderen og ta den ut ⑩ Tøm smussbeholderen og sett den på plass igjen ⑪ Fjern påviklede tråder. **Advarsel**: Roterende børste ⑫ Heng maskinen på veggholderen.
⑬ Maskinen har innebygget oppladbart batteri. Dette må fjernes når maskinen skal skrotes og leveres på er dertil egnet oppsamlingssted eller til en Kärcher-forhandler, og ikke kastes i husholdningsavfallet.

SV Stäng av maskinen ⑨ Ta ut smutsbehållaren ⑩ Töm smutsbehållare och sätt därefter in den igen
⑪ Avlägsna upplindade trådar. **OBS**! Roterande borste.
⑫ Häng maskinen i vägghållaren.
⑬ Maskinen har ett inbyggt batteri, som vid skrotning ska demonteras och hanteras enligt gällande avfallsföreskrifter. Batteriet får ej kastas i hushållssoporna.

FI Kytke laite pois päältä. ⑨ Avaa likasäiliön lukko ja ota säiliö pois ⑩ Tyhjennä likasäiliö ja kiinnitä paikoilleen
⑪ Poista harjatelan ympärille kietoutuneet langat ja narut. **Huom**.: Harjat pyörivät
⑫ Aseta laite seinätelineeseen.
⑬ Laitteessa on sisäänrakennettu akku. Ennen laitteen romuttamista poista akku ja toimita se hävitettäväksi (keräyspisteeseen tai Kärcher-myyjälle, älä heitä akkua kotitalousjätteisiin.

EL Θέτετε τη συσκευή εκτός λειτουργίας. ⑨ Απασφαλίζετε και αφαιρείτε το δοχείο ρύπων. ⑩ Αδειάζετε και επανατοποθετείτε το δοχείο ρύπων. ⑪ Αφαιρείτε τις τυχόν περιτυλιγμένες κλωστές, **προσοχή**: περιστρεφόμενη βούρτσα. ⑫ Κρεμάτε τη συσκευή στη συγκράτηση τοίχου.
⑬ Η συσκευή περιέχει μπαταρία, η οποία πρέπει πριν την απόσυρση της συσκευής να αφαιρεθεί και να αποσυρθεί ξεχωριστά (Κέντρα Συλλογής μπαταριών ή κατάστημα Karcher, να μην αποσυρθεί με τα οικιακά απορρίμματα).

TR Cihazi kapatiniz ⑨ Toz kabinin kilidini açip kabi disari aliniz ⑩ Toz kabini bosaltiniz ve tekrar yerine yerlestiriniz. ⑪ Dolanmis olan iplikleri ve tüyleri temizleyiniz, **Dikkat**: Döner firçadaki ⑫ Cihazi duvardaki akisina (sokete) takiniz
⑬ Cihazin içinde monte edilmis bir akü bulunmaktadir. Ömrü tükenmis cihazinizi atmadan önce mutlaka bu aküyü sökünüz ve cihazinizi bu sekilde çöpe atiniz (Özel çöp toplama depolarina yada Kärcher bayilerine verebilirsiniz. Cihazi kesinlikle ev (normal) çöpüne atmayiniz.)

RU Выключение устройства ⑨ Деблокировка и извлечение емкости для сбора мусора ⑩ Опустошение и установка емкости на место ⑪ Удаление намотавшихся ниток **Внимание**: щетка вращается. ⑫ Подвешивание устройства к настенному держателю
⑬ Так как в устройство вмонтирован аккумулятор, то перед сдачей устройства на металлолом аккумулятор следует вытащить и утилизировать отдельно. (Для этого предназначены специальные приемные пункты или торговые организации по сбыту продукции фирмы Kärcher. Ни в коем случае не выбрасывайте аккумулятор вместе с хозяйственными отходами).

HU A készülék kikapcsolása ⑨ A szennyeződés tároló oldása és kivétele ⑩ A szennyeződés tároló kiürítése és visszarakása ⑪ A felcsavarodott szálak eltávolítása. **Figyelem**: forgó kefe ⑫ A készülék beakasztása a fali tartóba
⑬ A készülék beépített akkumulátort tartalmaz, leselejtezés előtt ezt ki kell venni és ártalmatlanítani kell (begyűjtőhely vagy Kärcher-kereskedő), ne tegye bele a háztartási hulladékba.

DE Kurzschlussgefahr!
Keine leitenden Gegenstände (z.B. Schraubendreher oder Ähnliches) in die Ladebuchse stecken.

EN Risk of short-circuit!
Do not insert any conductive objects (e.g. screwdriver, etc.) into the charging socket.

FR Risque de court-circuit !
N'enfoncez aucun objet électroconducteur (par ex. un tournevis ou assimilé) dans la prise de recharge.

IT Pericolo di corto circuito!
Non inserire oggetti conduttori (per es. cacciaviti o simili) nella presa di carica.

NL Gevaar voor kortsluiting!
Steek geen geleidende voorwerpen (een schroevendraaier of iets dergelijks) in oplaadbus.

ES ¡Peligro de cortocircuito!
No introducir objetos electroconductores (por ejemplo destornilladores, etc.) en la conexión de carga de la batería.

PT Perigo de curto-circuito!
Não meter nenhum objecto condutor (por exemplo, chave de fenda ou coisa semelhante) no conector de carga.

DA Risiko for kortslutning!
Der må ikke stikkes genstande (f.eks. en skruetrækker eller lignende) ind i ladebøsningen.

NO Fare for kortslutning!
Det må ikke stikkes ledende gjenstander (f.eks. skrutrekker e.l.) inn i ladekontakten.

SV Risk för kortslutning!
Stick inga ledande föremål (t ex skruvmejsel eller liknande) i laddaruttaget.

FI Oikosulkuvaara!
Älä työnnä latausliitäntään sähköjohtavia esineitä (esim. ruuvitalttoja tms.)

EL Κίνδυνος βραχυκυκλώματος!
Μη βάζετε αγώγιμα αντικείμενα (π.χ. κατσαβίδια ή άλλα παρόμοια) στην υποδοχή φόρτισης.

TR Kısa devre tehlikesi!
Şarj soketine iletken cisimler (örn. tornavida veya benzeri cisimler) sokmayınız.

RU Существует опасность возникновения короткого замыкания! Не вставляйте в зарядное гнездо никаких предметов из проводящего материала (например, отвертку или нечто подобное).

HU Rövidzárlat veszélye!
Ne dugjon áramot vezető tárgyakat (pl. csavarhúzót vagy hasonlót) a töltőhüvelybe.

CS Nebezpečí zkratu!
Nestrkejte žádné vodivé předměty (např. šroubovák nebo pod.) do nabíjecí zdířky.

SL Nevarnost kratkega stika!
Ne vtikajte nobenih prevodnih predmetov (npr. izvijač ali kaj podobnega) v polnilno vtičnico.

PL Niebezpieczeństwo zwarcia elektrycznego!
Do gniazdka ładowania nie wolno wkładać żadnych przedmiotów przewodzących prąd (np. wkrętak lub temu podobne).

RO Pericol de scurtcircuitare!
Nu introduceți obiecte metalice (ca de exemplu şurubelnițe sau altele asemenea) în priza de încărcare.

SK Nebezpeèenstvo skratu!
Nestrkajte žiadne vodivé predmety (napr. skrutkovač alebo pod.) do nabíjacej zdierky.

HR Opasnost od kratkog spoja!
U utičnicu za punjenje ne umetati predmete koji su provodnici struje (primjerice odvijač ili slično).

SR Opasnost od kratkog spoja!
U utičnicu za punjenje ne umetati predmete koji su provodnici struje (na pr. odvijač ili slično).

BG Опасност от късо съединение!
Да не се пъхат проводящи предмети (например отвертки и други подобни) в контакта за зареждане.

CS Tento zametač slouží k zametání suchých nečistot v suchých prostorách domácností.
① Vybalte zametač ② Namontujte násadu ③ Upevněte držák na stěnu

Před prvním uvedením do provozu nabijte akumulátor. Nabíjení akumulátoru je přípustné pouze s originální nabíječkou.

SL Ta naprava je namenjena za pometanje suhe umazanije v gospodinjstvih in v suhih prostorih.
① Napravo razpakirajte ② Montirajte ročaj ③ Pritrdite držaj za na steno

Pred prvo pripravo za uporabo napolnite akumulator. Polnjenje akumulatorjev je dovoljeno samo z originalnim polnilnikom!

PL Urządzenie służy do zamiatania suchych zanieczyszczeń w gospodarstwie domowym, w obszarach suchych.
① Rozpakować urządzenie. ② Zamontować styl. ③ Zamocować uchwyt do zawieszania na ścianie.

Przed pierwszym uruchomieniem naładować akumulator. Ładowanie akumulatorów dozwolone jest tylko z zastosowaniem oryginalnego prostownika!

RO Acest aparat este destinat măturării de deşeuri uscate în încăperi uscate din gospodării particulare.
① Despachetați aparatul ② Montați mânerul ③ Fixați suportul pentru atârnat

Înainte de prima utilizare încărcați acumulatorul. Încărcarea acumulatorului este permisă numai cu stația de încărcare originală!

SK Tento zametač slúži na zametanie suchých nečistôt v suchých priestoroch domácností.
① Vybaľte zametač ② Namontujte násadu ③ Upevnite držiak na stenu

Pred prvým uvedením do prevádzky nabite akumulátor. Nabíjanie akumulátoru je prípustné iba prostredníctvom originálnych nabíjačiek.

HR Ovaj aparat je namijenjen za čišćenje suhe prljavštine u suhim prostorijama kućanstva.
① Izvadite aparat iz ambalaže. ② Montirajte ručku. ③ Pričvrstite zidni držač.

Prije prve uporabe napunite bateriju. Punjenje akumulatora dozvoljeno je samo originalnim punjačem!

SR Ovaj uređaj služi za čišćenje suve prljavštine u domaćinstvu i to u suvim prostorijama.
① Otpakujte uređaj. ② Montirajte dršku. ③ Pričvrstite nosač na zid.

Napunite akumulator pre pve upotrebe. Punjenje akumulatora dozvoljeno je samo originalnim punjačem!

BG Този уред служи за измитане на сухи замърсявания в сухи помещения от домакинството.
① Разопаковане на уреда ② Монтиране на дръжката ③ Закрепяне на държача за стена

Преди първата употреба заредете батерията. Да се включва само оригиналното зарядно устройство!

CS ④ Zametač vypněte ⑤ Po ukončení práce připojte nabíječku a akumulátor dobijte. *

* ***Dodržujte prosím:*** *Vysavač K 50 nabíjejte pouze ve vypnutém stavu! Nyní existuje také 2. varianta vysavače K 50, mající blokování, se kterým lze nabíjecí konektor zastrčit pouze tehdy, je-li vysavač vypnutý.* ***Nezatlačujte*** *nabíjecí konektor násilím. Nabíječka může zůstat připojená, akumulátor je schopný dlouhodobého nabíjení.*

Zametač nikdy neodstavujte s prázdným akumulátorem, aniž jej vypnete (hluboké vybití a poškození akumulátoru). Při patrném poškození nabíječky s nabíjecím kabelem ji neprodleně nahraďte originálním dílem.

SL ④ Napravo izključite . ⑤ Po delu priključite polnilec in napolnite akumulator. *

* ***Prosimo, da posvetite pozornost:*** *Akumulator naprave K50 polnite samo, ko je naprava izključena! Novejša različica naprave K50 ima vgrajeno zaporo, s katero lahko vtaknete vtič polnilnika samo, če je naprava izključena. Pri tem vtiča polnilnika ne vtikajte* ***na silo****. Polnilec lahko po polnjenju ostane priključen na napravo, akumulator se sme stalno polniti.*

Naprave nikoli ne odložite s praznim akumulatorjem, ne da bi izključili napravo (popolna izpraznitev in poškodovanje akumulatorja). Če polnilnik s kablom kaže vidne poškodbe, ga nemudoma zamenjajte z originalnim nadomestnim delom.

PL ④ Wyłączyć urządzenie. ⑤ Po zakończeniu pracy podłączyć urządzenie do ładowania akumulatorów (prostownik) i naładować akumulator. *

* ***Proszę przestrzegać:*** *Akumulator urządzenia K50 można ładować tylko przy wyłączonym urządzeniu! Skonstruowano drugą wersję urządzenia K50 wyposażoną w blokadę, która pozwala na włożenie wtyczki prostownika tylko wtedy, jeżeli urządzenie jest wyłączone. Proszę* ***nie*** *wciskać wtyczki prostownika na siłę. Prostownik można pozostawić podłączony, ponieważ zamontowany akumulator nadaje się do ładowania ciągłego.*

Urządzenia nie odstawiać nigdy z rozładowanym akumulatorem bez wyłączania (nastąpi głębokie rozładowanie i uszkodzenie akumulatora). W przypadku widocznego uszkodzenia prostownika lub jego przewodu należy niezwłocznie wymienić elementy uszkodzone na nowe części oryginalne.

RO ④ Opriți aparatul ⑤ După terminarea lucrului, racordați aparatul de încărcat şi încărcați acumulatorul. *

* ***Vă rugăm să aveți în vedere:*** *Încărcați K50 numai în stare deconectată! Actualmente există o a doua variantă pentru K50: aceasta dispune de un dispozitiv de blocare, care permite introducerea fişei pentru încărcare numai dacă aparatul este deconectat.* ***Nu introduceți*** *fişa de încărcare cu forța.Aparatul de încărcat poate să rămână racordat, acumulatorul are protecție de supraîncărcare.*

Nu depozitați niciodată aparatul cu acumulatorul golit fără să-l fi oprit (golirea completă a acumulatorului determină deteriorarea acestuia). Dacă stația şi cablul de încărcare prezintă deteriorări vizibile, înlocuiți-le cu piese originale.

SK ④ Zametač vypnite ⑤ Po ukončení prác pripojte nabíjačku a akumulátor dobite. *

* ***Dodržiavajte prosím:*** *Vysávač K 50 nabíjajte iba vo vypnutom stave! Teraz existuje tiež 2. variant vysávača K 50, vybavený blokovaním, s ktorým je možné nabíjací konektor zastrčiť iba vtedy, ak je vysávač vypnutý.* ***Nezatlačujte*** *nabíjací konektor násilím. Nabíjačka môže zostať pripojená, akumulátor je schopný dlhodobého nabíjania.*

Zametač nikdy neodstavujte s prázdnym akumulátorom nevypnutý (hlboké vybitie a poškodenie akumulátora). Pri zrejmom poškodení nabíjačky s nabíjacím káblom ju bez meškania nahraďte originálnym dielcom.

HR ④ Isključite aparat. ⑤ Nakon završetka čišćenja priključite punjač i napunite bateriju. *

* ***Molimo obratite pozornost:*** *K 50 puniti samo u iskljucenom stanju! Sada imamo K 50 i kao 2. varijantu, ova ima blokadu koja dopušta umetnuti utikac za punjenje samo kada je stroj iskljucen. Utikac za punjenje* ***ne*** *utiskivati silom. Punjač može biti priključen, jer se baterija neprekidno puni.*

Aparat mora uvijek biti isključen ako ga pohranjujete sa praznom baterijom (opasnost od potpunog ispražnjenja baterije). Punjač sa kabelom za punjenje u slučaju vidnog oštećenja neodložno zamijeniti originalnim dijelom.

SR ④ Isključite uređaj. ⑤ Po završetku rada priključite uređaj za punjenje i napunite akumulator. *

* ***Molimo obratite pažnju:*** *K 50 puniti samo u iskljucenom stanju! Sada imamo K 50 i kao 2. varijantu sa blokadom koja dopušta da se utikac za punjenje umetne samo kada je aparat iskljucen.* ***Nemojte*** *silom utiskivati utikac za punjenje. Uređaj za punjenje može stalno biti priključen; akumulator se bezprekidno može dopunjavati.*

Uvek isključite uređaj. Nikada ne ostavljajte uređaj sa praznim akumulatorom, a uređaj uključen (tako dolazi do potpunog pražnjenja akumulatora i oštećenja istog). Punjač sa kabelom za punjenje u slučaju vidnog oštećenja neodložno zameniti originalnim delom.

BG ④ Изключете уреда ⑤ След приключване на работа включете зареждащото устройство и презаредете батерията. *

* ***Молим, обърнете внимание:*** *Ž 50 се зарежда само в изключено състояние! Сега Ž 50 може да се получи и като 2-ри вариант, който има блокировка, разрешаваща щепселът за зареждане да се включи само тогава, когато уредът е изключен. Не натискайте щепселът за зареждане със сила. Зареждащото устройство може да остане включено, батерията е пригодена за дълго зареждане.*

Никога не оставяйте настрани уреда при незаредена батерия, ако не е изключен (батерията ще се разреди напълно и ще се повреди). Зарядното устройство и кабела към него задължително да се подменят с нови при видими повреди.

CS ⑥ Zapnutí zametače ⑦ Práce na kobercových krytinách, Práce na tvrdých plochách ⑧ Vypnutí a odstavení zametače (poloha pro skladování). Po ukončení práce zametač popř. zavěste na držák. Připojte nabíječku.

Tento zametač používejte výhradně pro: nasazení v neživnostenských oblastech, ve vnitřních prostorách, s příslušenstvím a náhradními díly schválenými firmou Kärcher.
Zametač není vhodný pro: vymývaný beton, štěrk apod., koberce s vysokými vlákny, mokré podlahové krytiny.

SL ⑥ Napravo vključite ⑦ Delo na preprogastih talnih oblogah, Delo na trdih površinah ⑧ Izključitev in parkiranje naprave. Po delu eventualno obesite napravo na steno. Priključite polnilec.

To napravo uporabljajte izključno: za neobrtne namene, v zaprtih prostorih, s priborom in nadomestnimi deli, ki jih dovoljuje Kärcher.
Naprava ni namenjena za čiščenje: pranega betona, gramoza, ipd., dolgodlakih preprog, mokrih talnih oblog.

PL ⑥ Włączyć urządzenie. ⑦ Praca na wykładzinach dywanowych i dywanach, praca na twardych powierzchniach. ⑧ Wyłączyć urządzenie i odstawić (pozycja parkowania). Po zakończeniu pracy zawiesić urządzenie na uchwycie ściennym. Podłączyć urządzenie do ładowania akumulatora.

Proszę stosować to urządzenie wyłącznie do: pracy w gospodarstwie domowym, a nie do użytku zarobkowego, pracy w pomieszczeniach, pracy z zastosowaniem wyposażenia i części zamiennych dopuszczonych przez firmę Kärcher.
Urządzenie nie nadaje się do: czyszczenia betonu z wystającymi kamieniami, tłucznia itp., dywanów o długim włosie, wilgotnych wykładzin podłogowych.

RO ⑥ Porniți aparatul ⑦ Curățarea mochetelor, curățarea suprafețelor dure ⑧ Oprirea şi depozitarea aparatului (poziția de parcare). După terminarea lucrului puteți eventual să atârnați aparatul de un suport pe perete. Racordați aparatul pentru încărcat acumulatorul.

Aparatul este destinat pentru utilizarea exclusivă: în scopuri necomerciale, în spații interioare, cu accesorii şi piese de schimb omologate de firma Kärcher.
Aparatul nu se va utiliza la măturarea: betonului rugos, a pietrişului sau altele asemenea, covoarelor pluşate groase, podelelor ude

SK ⑥ Zapnutie zametača ⑦ Práca na kobercových podlahách , práca na tvrdých plochách ⑧ Vypnutie a odstavenie zametača (poloha pre skladovanie). Po ukončení prác zametač popr. zaveste na držiak. Pripojte nabíjačku.

Tento zametač používajte výhradne pre : nasadenie v neživnostenskej oblasti, vo vnútorných priestoroch, s príslušenstvom a náhradnými dielmi schválenými firmou Kärcher.
Zametač nie je vhodný pre : vymývaný betón, štrk apod., koberce s vysokými vláknami, mokré podlahové krytiny.

HR ⑥ Uključite aparat. ⑦ Čišćenje sagova., cišćenje tvrdih podloga. ⑧ Isključite i pohranite aparat (položaj za pohranjivanje). Nakon završetka djelovanja pohranite ga na zidnom držaču. Spojite punjač i napunite bateriju

Aparat je namijenjen isključivo : u nekomercijalne svrhe, za unutarnje prostorije, sa priborom i nadoknadnim dijelovima, odobrenim od tvrtke Karcher.
Aparat se ne koristi za: beton, makadam ili slične površine, vunene sagove dugih resa, mokre podove.

SR ⑥ Uključite uređaj. ⑦ Čišćenje tepiha, cišćenje tvrdih podova. ⑧ Isključivanje i pospremanje uređaja (parkiranja). Po završetku rada uređaj po potrebi možete okačiti na zid. Priključite uređaj za punjenje akumulatora.

Koristite ovaj uređaj isključivo : u privatne svrhe; u prostorijama; uz upotrebu od strane firme Kärcher priznatih dodatnih i rezervnih delova.
Ovaj uređaj nije pogodan za čišćenje: betona; šljunka ili sličnog; tepiha sa visokim florom; mokrih površina.

BG ⑥ Включване на уреда ⑦ Работа върху килими и текстилни подови покрития, Работа върху твърди подови покрития ⑧ Изключване и прибиране на уреда (позиция за прибиране). След приключване на работа, евентуално може да се окачи на стената. Включете зареждащото устройство

Употребявайте този уред изключително: за непромишлени цели на приложение, във вътрешни помещения, с разрешените от "Kaercher" окомплектовка и резервни части.
Уредът не е пригоден за: мити замазки, чакълови покрития, дебели килими, мокри подови покрития

CS Zametač vypněte. ⑨ Odblokujte nádobu na nečistoty a vyjměte ji. ⑩ Nádobu na nečistoty vyprázdněte a znovu ji nasaďte.
⑪ Odstraňte namotaná vlákna, **pozor**: otáčející se kartáče.
⑫ Zametač zavěste do držáku na stěnu.

⑬ Zametač obsahuje zabudovaný akumulátor, který je nutno před likvidací zametače vyjmout a zlikvidovat (odevzdat na sběrná místa nebo obchodníkům fy. Kärcher, nikoliv dát do domácího odpadu).

SL Napravo izključite. ⑨ Zbiralno posodo za umazanijo sprostite in jo snemite. ⑩ Zbiralno posodo izpraznite in jo ponovno nasadite na napravo.
⑪ Odstranite ovite nitke. **Pozor**: vrteča se ščetka.
⑫ Napravo obesite na stensko držalo.

⑬ V napravo je vgrajen akumulator, katerega je potrebno, preden zavržete odsluženo napravo, odstraniti in oddati v recikliranje (na zbirnih mestih ali pri Kärcherjevih prodajalnah). Ne vrzite akumulatorja v smeti.

PL Wyłączyć urządzenie. ⑨ Zwolnić bokadę zbiornika zanieczyszczeń i wyjąć zbiornik. ⑩ Opróżnić zbiornik zanieczyszczeń i ponownie założyć.
⑪ Zdjąć ze szczotki nawinięte na nią nici. **Uwaga**: Szczotka obrotowa.
⑫ Zawiesić urządzenie na uchwycie ściennym.

⑬ W urządzeniu zamontowany jest akumulator, który należy wyjąć przed usunięciem zużytego urządzenia i oddać w odpowiednim punkcie zbioru baterii lub w punkcie sprzedaży firmy Kärcher, nie wyrzucać akumulatora do domowych śmieci.

RO Opriți aparatul ⑨ Deszăvorâți şi scoateți cutia cu deşeuri ⑩ Goliți cutia cu deşeuri şi montați-o la loc
⑪ Îndepărtați firele răsucite pe perie. **Atenție**: perii rotative
⑫ Atârnați aparatul de suportul din perete

⑬ Aparatul este dotat cu un acumulator fix. Înainte de a scoate aparatul din uz demontați acumulatorul şi predați-l pentru recuperare (la un centru de recuperare sau la reprezentanța Kärcher), nu-l aruncați la resturi menajere.

SK Zametač vypnite. ⑨ Odblokujte nádobu na nečistoty a zložte ju. ⑩ Nádobu na nečistoty vyprázdnite a opäť ju nasaďte.
⑪ Odstráňte namotané vlákna, **pozor**: otáčajúce sa kefy. ⑫ Zametač zaveste do držiaku na stenu.

⑬ Zametač obsahuje zabudovaný akumulátor, ktorý je nutné pred likvidáciou zametača vyňať a zlikvidovať (odovzdat na zberné miesta alebo obchodníkom fy. Kärcher, nehádzať do domovného odpadu).

HR Isključite aparat. ⑨ Otkočite spremnik za prljavu vodu i izvadite ga. ⑩ Ispraznite spremnik i vratite ga u aparat.
⑪ Odstranite namotani kabel. **Pozor**: rotaciona četka. ⑫ Pohranite aparat na zidni držač.

⑬ U aparatu se nalaze samopunjive baterije. Odstranite ih prije no što bacite aparat u otpad; (odnesite ih na posebno skupljalište kod prodavača Karcher).

SR Isključite uređaj. ⑨ Odbravite i izvadite posudu za prljavštinu. ⑩ Ispraznite posudu za prljavštinu i vratite istu na mesto. ⑪ Otklonite konce i vlakna. **Upozorenje**! Okretne četke. ⑫ Okačite uređaj na zid.

⑬ U uređaj je ugrađen akumulator; ako je uređaj neupotrebljiv, pre otklanjanja istog izvadite akumulator (predajte akumulator na za to redviđenim mestima ili Vašem predstavniku firme Kärcher; akumulator se ne sme bacati u smeće).

BG Изключете уреда ⑨ Освободете и снемете резервоара за замърсяванията ⑩ Изпразнете резервоара за замърсяванията и го поставете отново ⑪ Отстранете навили се влакна; **Внимание**: четката се върти ⑫ Окачете уреда на стената в съответното приспособление

⑬ Уредът има вградена батерия, която трябва да извадите преди да изхвърлите уреда и да я изхвърлите съответно (на места за вторични суровини или при съответно търговско представителство на "Kaercher", не изхвърляйте заедно с домашния боклук.

DE Technische Daten

Betriebszeit bei voller Akkuladung *	12-20 min
Arbeitsspannung Akku	4,8 V
Ladezeit bei leerem Akku	14 h
Spannung des Ladegerätes	5,8 V
Ladestrom	130 mA
Schalldruckpegel	60 dB(A)
Gewicht	2,0 kg

* abhängig vom Bodenbelag

Garantie
In jedem Land gelten die von unserer zuständigen Vertriebs-Gesellschaft herausgegebenen Garantiebedingungen. Etwaige Störungen an dem Gerät beseitigen wir innerhalb der Garantiefrist kostenlos, sofern ein Material- oder Herstellungsfehler die Ursache sein sollte. Im Garantiefall wenden Sie sich bitte mit Zubehör und Kaufbeleg an Ihren Händler oder die nächste autorisierte Kundendienststelle.

Umweltschutz
Die Verpackungsmaterialien sind recyclebar. Bitte werfen Sie die Verpackungen nicht in den Hausmüll, sondern führen Sie diese der Wiederverwertung zu.
Altgeräte enthalten wertvolle recyclingfähige Materialien, die einer Verwertung zugeführt werden sollten. Batterien, Öl und ähnliche Stoffe dürfen nicht in die Umwelt gelangen. Bitte entsorgen Sie Altgeräte deshalb über geeignete Sammelsysteme.

EN Technical specifications

Unit operating cycle with full battery *	12-20 min
Operating voltage (battery)	4,8 V
Charging period for fully discharged battery, approx.	14 h
Battery charger output voltage	5,8 V
Charging current	130 mA
Sound level	60 dB(A)
Weight	2,0 kg

* dependent on floor surface

Warranty
The applicable warranty conditions in different countries are issued by the respective national distributor of KÄRCHER products. During the warranty period, any malfunctions of the cleaner caused by a material or manufacturing defect will be repaired free of charge.
In the event of a warranty claim, please take the cleaner and accessories, with proof of purchase, to your original dealer or to the nearest authorised customer service centre.

Environmental Protection
The packaging material can be recycled. Please do not place the packaging into the ordinary refuse for disposal, but arrange for the proper recycling.
Old appliances contain valuable materials that can be recycled. Please arrange for the proper recycling of old appliances. Batteries, oil, and similar substances must not enter the environment. Please dispose of your old appliances using appropriate collection systems.

FR Données techniques

Durée de fonctionnement de l'appareil, accu chargé*	12-20 min
Tension de travail (accu)	4,8 V
Durée de recharge de l'accu vide,	env.14 h
Tension du chargeur	5,8 V
Intensité de recharge	130 mA
Niveau de pression acoustique	60 dB(A)
Poids	2,0 kg

* dépendant de la surface du sol

Garantie
Dans chaque pays, les conditions de garantie en vigueur sont celles publiées par notre société de distribution Kärcher autorisée. Si pendant la durée de la garantie votre machine présente des vices de matière ou de fabrication, la réparation est gratuite.
Pour bénéficier de la garantie en cas de panne, veuillez vous munir de l'appareil, de ses accessoires, de la preuve d'achat et contacter votre revendeur ou l'agence agréée pour le service après-vente la plus proche.

Respect de l'environnement
Les matériaux constitutifs de l'emballage sont recyclables. Veuillez réintroduire l'emballage à un système de recyclage. Déjà au stade du développement de cet appareil, il fut attaché une immense importance à lui attribuer de bonnes caractéristiques de recyclage.
Il pourrait toutefois tout de même être comprendre des pièces ou des substances ne devant pas être tout simplement jetées dans les ordures ménagères.

IT Dati tecnici

Autonomia dell'apparecchio con la batteria carica	ca. 12-20 min
Tensione di lavoro (batteria)	4,8 V
Tempo di carica a batteria scarica	ca. 14 h
Tensione del caricabatterie	5,8 V
Corrente di carica	130 mA
Livello di pressione acustica	60 dB(A)
Peso	2,0 kg

Garanzia
In ogni paese sono valide le condizioni di garanzia pubblicate dalla nostra società Kärcher competente. Nel periodo di garanzia, ripariamo gratuitamente eventuali guasti all'apparecchio, se causati da un difetto di materiale o di fabbricazione.
Nel caso previsto dalla garanzia, preghiamo di rivolgersi con gli accessori e con il documento di acquisto al proprio rivenditore, oppure al più vicino centro di assistenza clienti autorizzato.

Tutela dell'ambiente
I materiali d'imballaggio sono riciclabili. Si raccomanda di consegnare i materiali di imballaggio ai relativi centri di raccolta.
Durante la messa a punto dell'apparecchio si è prestata particolare attenzione alle norme vigenti per il riciclaggio. Tuttavia esso può contenere componenti o sostanze che non devono essere smaltite insieme ai rifiuti domestici.

NL Technische gegevens

Gebruiksduur van het apparaat bij volle accu	ca. 12 - 20 min
Spanning (accu)	4,8 V
Oplaadtijd lege accu	ca. 14 h
Spanning van het oplaadapparaat	5,8 V
Laadstroom	130 mA
Geluidsdrukniveau	60 dB(A)
Gewicht	2,0 kg

Garantie
In elk land gelden de garantiebepalingen die door onze maatschappij worden uitgegeven. Storingen aan uw apparaat verhelpen wij kosteloos in het kader van de garantie indien een materiaal- of produktiefout hiervan de oorzaak is.
Neem voor een reparatie binnen de garantietermijn contact op met uw leverancier of de dichtstbijzijnde klantenservice-werkplaats. Neem uw aankoopbewijs en toebehoren mee.

Denk aan het milieu
Het verpakkingsmateriaal is recyclebaar. Levert u de verpakking daarom voor hergebruik in. Reeds bij het ontwikkelen van dit apparaat is rekening gehouden met de recyclebaarheid.
Desondanks kan het apparaat delen of materialen bevatten, die niet bij het huishoudafval terecht mogen komen.

ES Características Técnicas

Autonomía de funcionamiento del aparato con la batería completamente cargada	aprox. 12 - 20 min.
Tensión de trabajo (batería)	4,8V
Duración del ciclo de carga de una batería vacía	aprox. 14 horas
Tensión del cargador de la batería	5,8V
Intensidad de la corriente de carga	130 mA
Nivel sonoro	60 dB(A)
Peso	2,0 kg

Garantía
En cada país rigen las condiciones de garantía establecidas por las correspondientes Sociedades Distribuidoras. Las perturbaciones y averías de su aparato serán subsanadas de modo gratuito en la medida en que las causas de las mismas sean debidas a defectos de material o de fabricación.
En un caso de garantía rogamos se dirija con el aparato y sus accesorios, así como el comprobante/factura de la compra, al Distribuidor en donde adquirió el aparato o a la Delegación Oficial del Servicio Postventa más próxima.

Protección activa del medio ambiente
Los materiales empleados para el embalaje son reciclabes y recuperables. Entréguelos en los puntos oficiales de recogida para su reciclaje o recuperación.
Durante el desarrollo del producto se ha insistido en el empleo de materiales reciclables. Sin embargo, el aparato puede estar compuesto por piezas o materiales que no deben tirarse a la basura doméstica.

PT Dados técnicos

Capacidade de funcionamento do aparelho com o acumulador totalmente carregado cerca de	12 - 20 min.
Tensão de funcionamento (acumulador)	4,8 Volts
Tempo de recarga com o acumulador totalmente descarregado cerca de	14 horas
Tensão do aparelho de carga	5,8 Volts
Capacidade de carga	130 mA
Nivel de ruido	60 dB(A)
Peso	2,0 kg

Garantia
Para qualquer país são válidas as condições de garantia publicadas pela nossa companhia distribuidora competente. Reparamos gratuitamente eventuais avarias do aparelho dentro do prazo de garantia, desde que resultem de defeitos de material ou de fabrico.
Se tiver que fazer uso do seu direito de garantia, dirija-se, por favor, ao seu revendedor, ou ao serviço de assistência técnica mais próximo, apresentando também os acessórios e o recibo de compra.

Protecção do ambiente
Os materiais da embalagem são recicláveis. Por favor, leve a embalagem para a reciclagem.
Durante o desenvolvimento deste aparelho se pensou na sua boa capacidade de reciclagem. Apesar disso pode conter partículas ou substâncias que não devem ser jogadas no lixo doméstico.

DA Tekniske data

Apparatets driftsvarighed ved 100% opladet akkumulator	ca. 12 - 20 min.
Arbejdsspænding (akkumulator)	4,8 V
Ladetid ved tom akkumulator	ca. 14 timer
Ladeaggregatets spænding	5,8 V
Ladestrøm	130 mA
Støjniveau	60 dB(A)
Vægt	2,0 kg

Garanti
I hvert land gælder de garantibetingelser, som vort salgsselskab i det pågældende land har udgivet. Evt. fejl på maskinen repareres gratis i garantiperioden, hvis de skyldes en materiale- eller produktionsfejl.
Hvis De vil gøre Deres garanti gældende, bedes De henvende Dem til Deres forhandler eller nærmeste autoriserede kundetjeneste med tilbehør og kvittering som dokumentation for købet.

Miljøbeskyttelse
Al emballage kan genanvendes. Aflevér venligst emballagen ved miljøstation el.lign.
Allerede ved konstruktionen af dette apparat er der taget hensyn til mulighederne for genanvendelse. Der kan dog alligevel findes dele eller materialer i apparatet, der ikke hører hjemme i det almindelige husholdningsaffald.

NO Tekniske data

Driftstid ved full-ladet batteri	ca. 12 - 20 min
Arbeidsspenning (batteri)	4,8 V
Ladetid ved tomt batteri	ca. 14 t
Batteriladerens spenning	5,8 V
Ladestrøm	130 mA
Støynivå	60 dB(A)
Vekt	2,0 kg

Garanti
De garantibestemmelser som er utgitt av vår distribusjonsavdeling gjelder i alle land. Eventuelle feil på maskinen blir reparert gratis i garantitiden, dersom disse kan føres tilbake til material- eller produksjonsfeil.
Ved behov for garantireparasjoner henvender du deg med kvittering til forhandleren eller til den nærmeste autoriserte serviceforhandler.

Miljøvern
Materialet i emballasjen kan resirkuleres. Vennligst lever emballasjen til gjenvinning.
Allerede under produktutviklingen av apparatet ble det lagt vekt på bruk av resirkulerbare materialer. Likevel kan det være at deler inneholder stoffer som ikke skal kastes i husholdningsavfallet.

SV Tekniska data

Arbetstid per uppladdning	ca 12 - 20 min
Batterispänning	4,8 V
Laddningstid vid tomt batteri	ca 14 tim
Laddarens spänning	5,8 V
Laddningsström	130 mA
Buller	60 dB(A)
Vikt	2,0 kg

Garanti
För varje land gäller vår representants garantivillkor. Eventuella fel på maskinen repareras kostnadsfritt under garantitiden, såvida orsaken är material- eller tillverkningsfel. Kontakta återförsäljaren eller vår representant vid garantifall.
Tillverkaren har inget ansvar för skador som uppstår p.g.a. felaktigt handhavande av maskinen eller när anvisningarna i bruksanvisningen inte beaktats.

Miljöskydd
Emballagematerial kan återanvändas. Skicka emballaget till återanvändning.
Aggregatet är konstruerat med hög återanvändningsgrad. Trots detta kan det innehålla ämnen, som inte bör kastas i hushållssoporna.

FI Tekniset tiedot

Laitteen käyttöaika akun ollessa täyteen ladattu	n. 12 - 20 min.
Jännite (akku)	4,8 V
Tyhjän akun latausaika	n. 14 h
Latauslaitteen jännite	5,8 V
Latausvirta	130 mA
Melutaso	60 dB(A)
Paino	2,0 kg

Takuu
Kussakin maassa ovat voimassa paikallisen Kärcher-yrityksen laatimat takuuehdot. Materiaali- ja valmistusvirheet korjataan takuuaikana maksutta.
Takuutapauksessa ota yhteys lähimpään jälleenmyyjään tai huoltopisteeseen. Toimita laite varusteineen ja takuukortteineen sinne välittömästi.

Ympäristönsuojelu
Pakkausmateriaalit ovat kierrätettävissä. Älä käsittelee pakkauksia kotitalousjätteenä, vaan toimita ne jätteiden kierrätykseen.
Käytetyt laitteet sisältävät arvokkaita kierrätettäviä materiaaleja, jotka tulisi toimittaa kierrätykseen. Paristoja, öljyjä ja samankaltaisia aineita ei saa päästää ympäristöön.

EL Τεχνικά χαρακτηριστικά

Διάρκεια λειτουργίας της συσκευής με πλήρες φορτίο συσσωρευτή	περ. 12 - 20 λεπτά
Τάση εργασίας (συσσωρευτής)	4,8 V
Χρόνος φόρτισης με άδειο τον συσσωρευτή	περ. 14 h
Τάση φορτιστή	5,8 V
Ρεύμα φόρτισης	130 mA
Στάθμη ακουστικής πίεσης	60 dB(A)
Βάρος	2,0 kg

Εγγύηση
Σε κάθε χώρα ισχύουν οι όροι εγγύησης που εκδόθηκαν από την αρμόδια εταιρία διάθεσης των προϊόντων μας. Τυχόν βλάβες στη συσκευή σας αποκαθιστούμε μέσα στον χρόνο εγγύησης δωρεάν, εφόσον η αιτία θα είναι ελαττωματικό υλικό ή σφάλμα κατασκευής.
Σε περίπτωση εγγύησης απευθύνεστε με παραστατικό αγοράς στο κατάστημα, από το οποίο προμηθευτήκατε τη συσκευή σας, ή στο πλησιέστερο αναγνωρισμένο συνεργείο εξυπηρέτησης πελατών.

Προστασία περιβάλλοντος
Μεταχείριση της συσκευασίας με τρόπο φιλικό προς το περιβάλλον. Τα υλικά της συσκευασίας είναι ανακυκλώσιμα. Παρακαλείσθε να αποθέσετε τη συσκευασία σε χώρους, όπου συλλέγονται υλικά ανακύκλωσης.
Κατά τη διάρκεια της κατασκευής και εξέλιξης αυτής της συσκευής δόθηκε μεγάλη βάση στην δυνατότητα ανακύκλωσης της συσκευής. Ωστόσο ενδέχεται να εμπεριέχονται στη συσκευή τμήματα ή ουσίες, που δεν πρέπει να πεταχθούν μαζί με τα οικιακά απόβλητα.

TR Teknik özellikler

Akü tam doluyken çalışma süresi *	12 - 20 dak.
Akü çalışma gerilimi	4,8 V
Akü boäken doldurulma süresi	yak. 14 h
Şarj cihazının gerilimi	5,8 V
Şarj akımı	130 mA
Ses basıncı	60 dB(A)
Ağırlık	2,0 kg

* zemin kaplamasına bağlıdır

Garanti
ılgili ülkede, genel distribitörümüzün belirlemiş ve yayınlamış olduğu garanti koşulları geçerlidir. Garanti süresi dahilinde cihazda, malzeme ve üretim hatasından oluşabilecek arızaların giderilmesi tarafımızdan ücretsiz olarak yapılır. Garanti kapsamındaki arızaların oluşması halinde, lütfen cihazı tüm aksesuarları ve satış belgesi ile (fiş, fatura) satın aldığınız yere yada en yakındaki yetkili servise götürünüz.

Cihazın kullanım ömrü 10 yıldır.

Çevre Koruma
Ambalaj malzemelerinin tamamı geri dönüştürülebilir. Lütfen ambalaj malzemelerinin geri dönüştürülebilecekleri yerlerde toplanmasını sağlayınız.
Cihaz üretilirken geri dönüştürülebilir olması göz önünde bulundurulmuştur. Fakat buna rağmen cihazın bazı parçalarının ve maddelerinin normal ev çöpüne atılmamasına özen gösterilmelidir.

RU Технические данные

Время эксплуатации при полностью заряженном аккумуляторе *	12 - 20 мин
Рабочее напряжение аккумулятора	4,8 В
Время зарядки пустого аккумулятора	14 ч
Напряжение зарядного устройства	5,8 В
Ток зарядки	130 мА
Уровень шума	60 дб (А)
Вес	2,0 кг

* зависит от вида напольного покрытия

Гарантия
В каждой из стран действительны Условия выполнения гарантийных обязательств, изданные организацией по сбыту продукции нашей фирмы в этой стране. Мы обязуемся устранить бесплатно любые неисправности, возникшие в устройстве в гарантийный период, если причиной неисправностей послужили использование некачественного материала или ошибка изготовления.
В случае, если Вы намерены воспользоваться правом на гарантийное обслуживание, обращайтесь, пожалуйста, в торговую организацию, в которой Вы приобрели данное устройство, или в ближайшую мастерскую сервисного обслуживания, имеющую разрешение на ремонт наших изделий, имея при себе соответствующие принадлежности и гарантийный талон.

Защита окружающей среды
Материал, из которого сделана упаковка, подлежит вторичной переработке. Просьба сдать упаковку в пункт приема вторичного сырья.
Уже при разработке данного прибора было уделено пристальное внимание возможностям его утилизации. Тем не менее, в приборе могут находиться части и материалы, не подлежащие утилизации вместе с обычными домашними отходами.

HU Műszaki adatok

a készülék üzemideje teljesen feltöltött akku esetén	kb. 12 - 20 perc
üzemi feszültség (akku)	4,8 V
feltöltési idő üres akku esetén	kb. 14 óra
az akkumulátortöltő készülék feszültsége	5,8 V
töltőáram	130 mA
hangnyomásszint	60 dB(A)
súly	2,0 kg

Garancia
Minden országban az illetékes terjesztő-társaságunk által kiadott szavatossági feltételek vannak érvényben. A készülék esetleges hibáit a garanciaidőn belül költségmentesen megszüntetjük, ha az anyag- vagy gyártási hibára vezethető vissza.
Garanciális igény esetén kérjük, hogy a készülékkel, a tartozékokkal és a vásárlási bizonylattal együtt forduljon a kereskedőjéhez vagy a legközelebbi Kärcher vevőszolgálati telephez. Olyan károkért, amelyek nem szakszerű kezelés vagy a kezelési útmutató figyelmen kívül hagyása miatt keletkeznek, nem vállalunk felelősséget.

Környezetvédelem
Az alkalmazott csomagolóanyagok újrafelhasználhatóak. Kérjük, az újrafelhasználható szemetekhez dobja!
Már az eszköz kifejlesztése során ügyeltünk annak jó újra-felhasználhatóságára. Ennek ellenére tartalmazhat olyan részeket, anyagokat, amelyek nem szabad, hogy a háztartási szemétbe kerüljenek.

CS Technické údaje

Provozní doba přístroje při plně nabitém akumulátoru	ca. 12 - 20 min
Pracovní napětí (akumulátoru)	4,8 V
Doba nabíjení vybitého akumulátoru	ca. 14 h
Napětí nabíječky	5,8 V
Nabíjecí proud	130 mA
Hladina akustického tlaku	60 dB(A)
Hmotnost	2,0 kg

Záruka
V každé zemi platí záruční podmínky vydané naší příslušnou distribuční společností. Eventuální poruchy vzniklé na přístroji odstraníme během záruční doby bezplatně v případě, je-li příčinou poruchy chyba materiálu nebo výrobce.
V případě záruky se prosím obraťte s přístrojem, příslušenstvím a prodejním účtem na Vašeho obchodníka nebo na nejbližší středisko servisní služby fy. Kärcher. Za škody, které vznikly nesprávným používáním nebo nedodržováním návodu na obsluhu záruku nepřevezmeme.

Ochrana životního prostředí
Obalové materiály jsou recyklovatelné. Odevzdejte prosím obal k opětovnému použití.
Již při konstrukci byl kladen důraz na to, aby byl přístroj co nejlépe recyklovatelný. Přesto může přístroj obsahovat části či hmoty, které by se neměly dostat do běžného domácího odpadu.

SL Tehnični podatki

čas delovanja pri polnem akumulatorju	cca. 12 - 20 min
delovna napetost akumulatorja	4,8 V
čas polnjenja praznega akumulatorja	cca. 14 h
napetost polnilnika	5,8 V
polnilni tok	130 mA
glasnost naprave	60 dB (A)
teža	2,0 l

Garancija
V vseh deželah veljajo garantni pogoji, ki jih definirajo pripadajoča predstavništva proizvajalca. Morebitne nepravilnosti na napravi, ki se pojavijo zaradi materialnih oziroma proizvodnih napak, nadomestimo v garantnem času brezplačno.
V primeru, da se naprava pokvari, se s priborom in z originalnim računom oglasite pri prodajalcu oziroma pri najbližji avtorizirani servisni službi. Za škodo, ki nastane zaradi nenamembne uporabe oziroma zaradi neupoštevanja navodil za uporabo, ne prevzamemo nobene odgovornosti.

Varovanje narave
Materiale, iz katerih je narejena embalaža, se da reciklirati. Prosimo, da embalažo oddate v ponovno recikliranje.
Že pri razvoju te naprav smo pazili na dobre lastnosti recikliranja. Kljub temu se v napravi lahko nahajajo delci ali snovi, ki ne spadajo v hišne odpadke.

PL Dane techniczne

Czas pracy urządzenia z całkowicie naładowanym akumulatorem	ok. 12 - 20 min
Napięcie robocze (akumulator)	4,8 V
Czas ładowania całkowicie wyładowanego akumulatora	ok. 14 h
Napięcie prostownika do ładowania akumulatora	5,8 V
Natężenie prądu ładowania	130 mA
Poziom ciśnienia akustycznego	60 dB(A)
Masa	2,0 kg

Gwarancja
W każdym kraju obowiązują warunki gwarancji wydanej przez nasze przedstawicielstwo handlowe w tym kraju. Ewentualne usterki urządzenia usuwane są w okresie gwarancji bezpłatnie, o ile spowodowane są błędem materiałowym lub produkcyjnym.
W przypadku roszczenia gwarancyjnego proszę zwrócić się z urządzeniem wraz z wyposażeniem i dowodem kupna do Waszego sprzedawcy lub do najbliższego autoryzowanego punktu serwisowego firmy Kärcher. Producent nie odpowiada za szkody spowodowane niewłaściwym użyciem urządzenia i nieprzestrzeganiem instrukcji obsługi.

Ochrona środowiska
Materiały użyte do opakowania nadają się do recyklingu. Prosimy o oddanie opakowania do recyklingu.
Już w fazie projektowania uwzględniono przydatność niniejszego urządzenia do recyklingu. Mimo to urządzenie może zawierać części lub materiały, które nie powinny być wyrzucane do zwykłych pojemników na śmieci.

RO Date tehnice

Durata de funcționare cu acumulatorul încărcat la maximum	ca. 12 - 20 min
Tensiunea de alimentare	4,8 V
Durata de încărcare a acumulatorului gol	ca. 14 h
Tensiunea aparatului de încărcat	5,8 V
Curentul de încărcare	130 mA
Nivelul de zgomot	60 dB(A)
Masa	2,0 kg

Condiții de garanție
În fiecare țară sunt valabile condițiile de garanție publicate de rețeaua noastră de desfacere. Eventuale defecțiuni ale aparatului dumneavoastră, care survin în perioada de garanție şi care sunt cauzate de defecte de fabricație sau de material, se repară în mod gratuit.
În cazul producerii unei defecțiuni care se încadrează în garanție, prezentați aparatul, accesoriile şi chitanța de cumpărare la centrul de desfacere sau cea mai apropiată unitate de reparații autorizată. Pentru defecțiuni datorate utilizării necorespunzătoare sau nerespectării instrucțiunilor de utilizare nu ne asumăm răspunderea.

Protecția mediului
Materialele din care este confecționat ambalajul sunt reciclabile. Vă rugăm să predați ambalajul la centrele de colectare şi reciclare.
Încă din stadiul de proiectare a acestui filtru s-a urmărit ca el să poată fi reciclat cu mare uşurință. În ciuda acestui fapt, filtrul poate să conțină piese sau materiale a căror ajungere în reziduurile menajere se va evita.

SK Technické údaje

Prevádzková doba prístroja pri plne nabitom akumulátore	ca. 12 -20 min
Pracovné napätie (akumulátor)	4,8 V
Doba nabíjania vybitého akumulátora	ca. 14 h
Napätie nabíjačky	5,8 V
Nabíjací prúd	130 mA
Hladina akustického tlaku	60 dB(A)
Hmotnosť	2,0 kg

Záruka
V každej krajine platia záručné podmienky vydané našou príslušnou distribučnou spoločnosťou. Eventuálne poruchy vzniknuté na prístroji odstránime počas záručnej doby bezplatne v prípade, ak je príčinou poruchy chyba materiálu alebo výrobcu.
V prípade záruky, sa prosím, obráťte s prístrojom, príslušenstvom a predajným účtom na Vášho obchodníka alebo na najbližšie stredisko servisnej služby fy. Kärcher. Za škody, ktoré vznikli nesprávnym používaním alebo nedodržiavaním návodu na obsluhu, záruku neprevezmeme.

Ochrana životného prostredia
Obalové materiály sú vhodné na recyklovanie. Obaly láskavo odovzdajte do zberne druhotných surovín.
Na možnosť recyklácie sa pamätalo už pri vývoji tohto zariadenia. Napriek tomu je zakázané vyhadzovať niektoré diely alebo materiály do komunálneho odpadu.

HR Tehnički podaci

Djelovanje aparata sa punom baterijom	12 - 20 min
Radni napon (baterije)	4,8V
Vrijeme punjenja za potpuno ispražnjenu bateriju, cca.	14 sati
Izlazni napon punjača	5,8V
Punjenje	130 mA
Jačina zvuka	60 dB (A)
Težina (bez pribora)	2,0 kg

* ovisno o površini tla

Jamstvo
Važeće uvjete jamstva za razne zemlje izdaje prodavač proizvoda Kärcher. Za vrijeme jamstva svaka nepravilnost čistilice, uzrokovana greškom u materijalu ili proizvodnji, popravlja se besplatno.
Dođe li do nepravilnosti u roku jamstva, donesite čistilicu s priborom, kao i originalni račun vašem prodavaču ili najbližem ovlaštenom servisnom centru.

Zaštita okoliša
Ambalažni materijali mogu se reciklirati. Ambalažu propisno zbrinite kako bi se mogla ponovno preraditi.
Već kod razvoja ovog aparata pazilo se na dobre mogućnosti recikliranja. Unatoč tome se u njemu mogu nalaziti dijelovi i tvari koje ne spadaju u kućne otpatke.

SR Tehnički podaci

Trajanje korišćenja sa punim akumulatorom*	12 do 20 minuta
Radni napon akumulatora	4,8 V
Trajanje punjenja praznog akumulatora	14 sati
Napon uređaja za punjenje	5,8 V
Napojna struja	130 mA
Stepen bučnosti	69 dB(A)
Težina	2,0 kg

* zavisno od vrste poda

Garancija
U svakoj zemlji važe uslovi garancije koje je objavila naša prodajna služba. U garantnom roku besplatno otklanjamo sve smetnje na uređaju ako se radi o grešci materijala ili proizvodnim manama.
U slučaju ostvarivanja garantnih prava obratite se svom prodavcu ili ovlašćenoj servisnoj službi; priložite pribor i originalni račun.

Zaštita čovekove okoline
Ambalaža se može ponovo preraditi. Molimo Vas da ambalažu dopremite na odgovarajuća mesta za preradu.
Već kod razvoja ovog uređaja pazilo se na dobru mogućnost prerade. Ovaj uređaj unatoč tome može sadržavati delove ili materijale koji ne spadaju u kućno smeće.

BG Технически данни

Време за експлоатация при напълно заредена батерия*	12 - 20 минути
Работно напрежение на батерията	4,8 V
Време за зареждане при напълно разредена батерия	14 часа
Напрежение на зареждащото устройство	5,8 V
Електричество за зареждане	130 mA
Ниво на шум	60 dB(A)
Тегло	2,0 кг

* в зависимост от подовото покритие

Гаранция
Във всяка страна са валидни условията за предоставяне на гаранция, издадени от дружеството - оторизиран дистрибутор на нашите продукти. В рамките на гаранцията ние отстраняваме евентуални повреди на уреда безплатно, доколкото причината за тях е грешка в материала или при производството.
В случай, че ще използвате гаранцията, молим, обърнете се към съответния търговец или най-близкия оторизиран сервиз, като представите документа за покупката и окомплектовката.

Опазване на на околната среда
Опаковъчните материали могат да се рециклират. Моля предавайте опаковката за вторична преработка.
При разработването на този уред беше предвидена добра способност за рециклиране. Въпреки това могат да се съдържат части или вещества, които не би трябвало да се изхвърлят при домакинските отпадъци.