SBR24.de - SBR24.de - SBR24.de - SBR24.de - SBR24.de - SBR24.de - SBR24.de - SBR24.de - SBR24.de - SBR24.de - SBR24

Kärcher SPP 33 Inox (1.645-400.0)

Kurzersatzteilliste

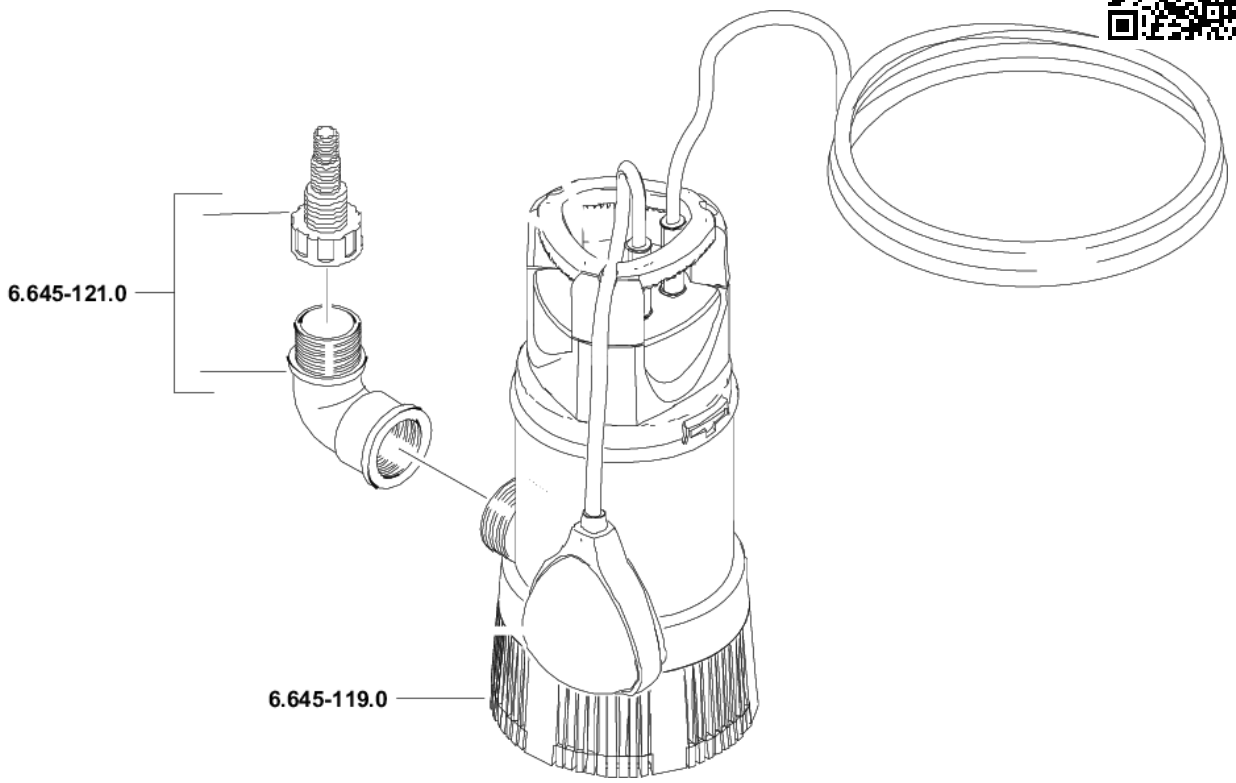

SBR24.de - SBR24.de - SBR24.de - SBR24.de - SBR24.de - SBR24.de - SBR24.de - SBR24.de - SBR24.de - SBR24.de - SBR24.de - SBR24

Kärcher SPP 33 Inox (1.645-400.0)

Kurzersatzteilliste

Positionen und Preise

Anz.	Artikel-Nr.	Bezeichung	ohne MwSt.	inkl. MwSt.
1 x	6.645-119.0	Filter / -Ersatz	27,00 €	32,13 €
1 x	6.645-121.0	Schlauchanschluss /hose fitting -Ersatz	12,60 €	14,99 €

Bestellung, Verfügbarkeit und weitere Details unter: http://www.SBR24.de
Stand (Preise und Ersetzungen): 27.06.2018