SBR24.de - SBR24.de - SBR24.de - SBR24.de - SBR24.de - SBR24.de - SBR24.de - SBR24.de - SBR24.de - SBR24.de - SBR24

SI 2125 (1.518-250.0)

Kurzersatzteilliste

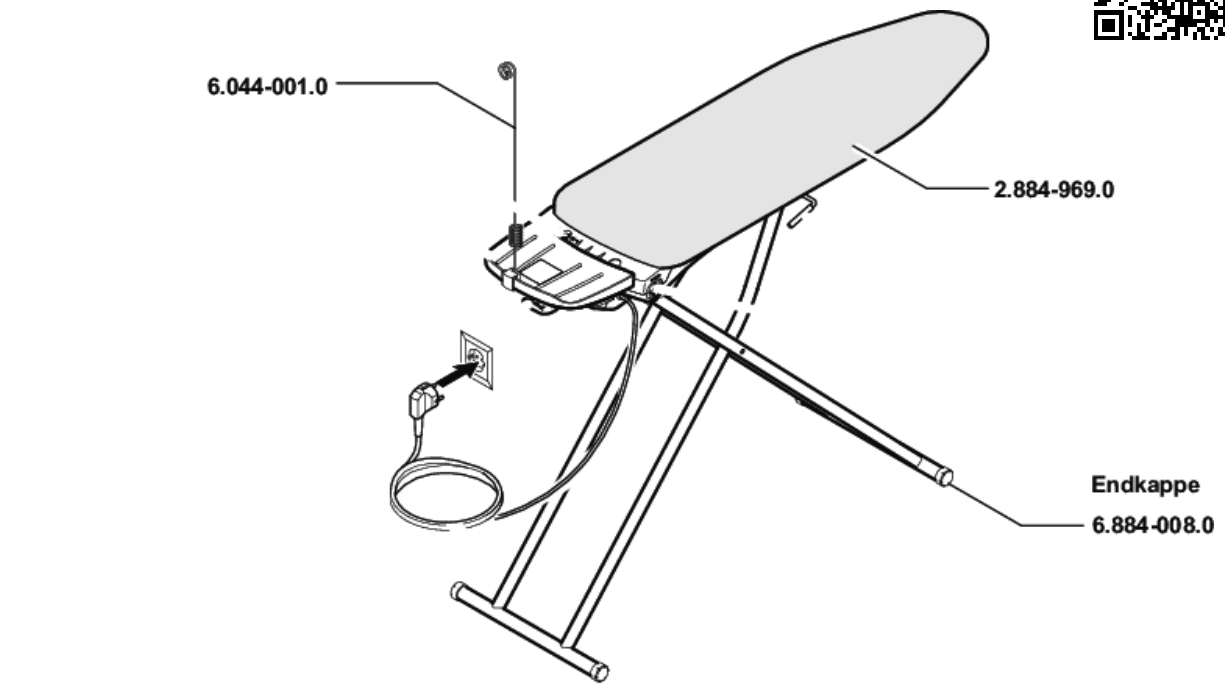

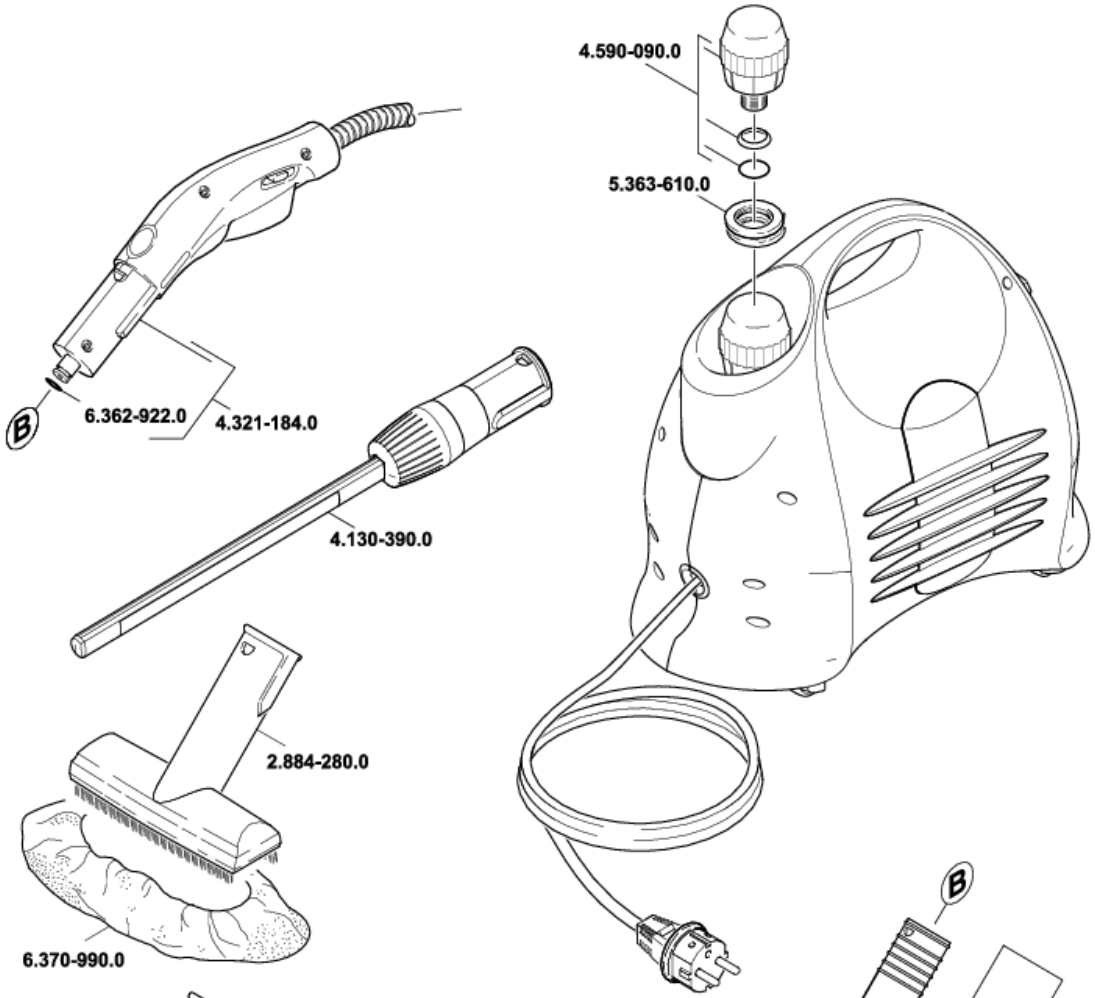

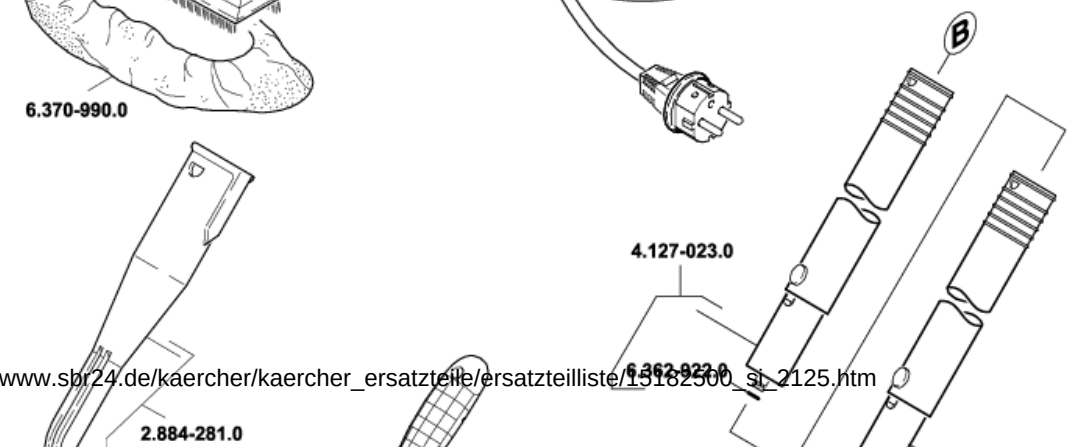

SBR24.de - SBR24.de - SBR24.de - SBR24.de - SBR24.de - SBR24.de - SBR24.de - SBR24.de - SBR24.de - SBR24.de - SBR24

SI 2125 (1.518-250.0)
Kurzersatzteilliste

Positionen und Preise

Anz.	Artikel-Nr.	Bezeichung	ohne MwSt.	inkl. MwSt.
1 x	2.863-077.0	-- Artikel ersetzt durch 2.863-264.0 --	--	--
1 x	2.863-233.0	Textilpflegeduese für SC	16,80 €	19,99 €
1 x	2.863-264.0	Rundbuersten Set	10,92 €	12,99 €
1 x	2.863-270.0	Mikrofaserueberzuege fuer Handduese	16,80 €	19,99 €
1 x	2.884-008.0	Pumpenset	88,80 €	105,67 €
1 x	2.884-280.0	Handduese	16,80 €	19,99 €
1 x	2.884-281.0	Punktstrahlduese	7,50 €	8,93 €
1 x	2.884-282.0	-- Artikel ersetzt durch 2.863-263.0 --	--	--
1 x	2.884-969.0	Buegeltischbezug	27,72 €	32,99 €
2 x	4.127-023.0	Verlaengerungsrohr	14,00 €	16,66 €
1 x	4.130-018.0	-- Artikel ersetzt durch 4.130-018.3 --	--	--
1 x	4.130-178.0	-- Artikel ersetzt durch 4.130-018.0 --	--	--
1 x	4.130-390.0	-- Artikel ersetzt durch 2.863-233.0 --	--	--
1 x	4.321-184.0	Dampfschlauch kpl. nur fuer Ersatz	101,00 €	120,19 €
1 x	4.512-056.0	Abzieher Fenster	4,20 €	5,00 €
1 x	4.590-090.0	-- Artikel ersetzt durch 4.590-105.0 --	--	--
1 x	4.590-105.0	Sicherheitsverschluss kpl. Ersatz	31,50 €	37,49 €
1 x	5.363-610.0	Dichtung Stutzen	2,40 €	2,86 €
1 x	5.762-236.0	-- Artikel ersetzt durch 2.884-282.0 --	--	--
1 x	5.762-326.0	-- Artikel ersetzt durch 2.884-282.0 --	--	--
1 x	6.044-001.0	Halter Kabel Ersatz AB 1000	12,30 €	14,64 €
3 x	6.362-922.0	O-Ring 8,73x1,78	0,40 €	0,48 €
1 x	6.362-924.0	O-Ring 6,02X 2,62	0,40 €	0,48 €
1 x	6.369-357.0	Tuchset	16,80 €	19,99 €
1 x	6.370-990.0	-- Artikel ersetzt durch 2.863-270.0 --	--	--
1 x	6.906-717.0	-- Artikel ersetzt durch 4.512-056.0 --	--	--

Bestellung, Verfügbarkeit und weitere Details unter: http://www.SBR24.de
Stand (Preise und Ersetzungen): 27.06.2018