SBR24.de - SBR24.de - SBR24.de - SBR24.de - SBR24.de - SBR24.de - SBR24.de - SBR24.de - SBR24.de - SBR24.de - SBR24

K 1801 (1.354-102.0)

Kurzersatzteilliste

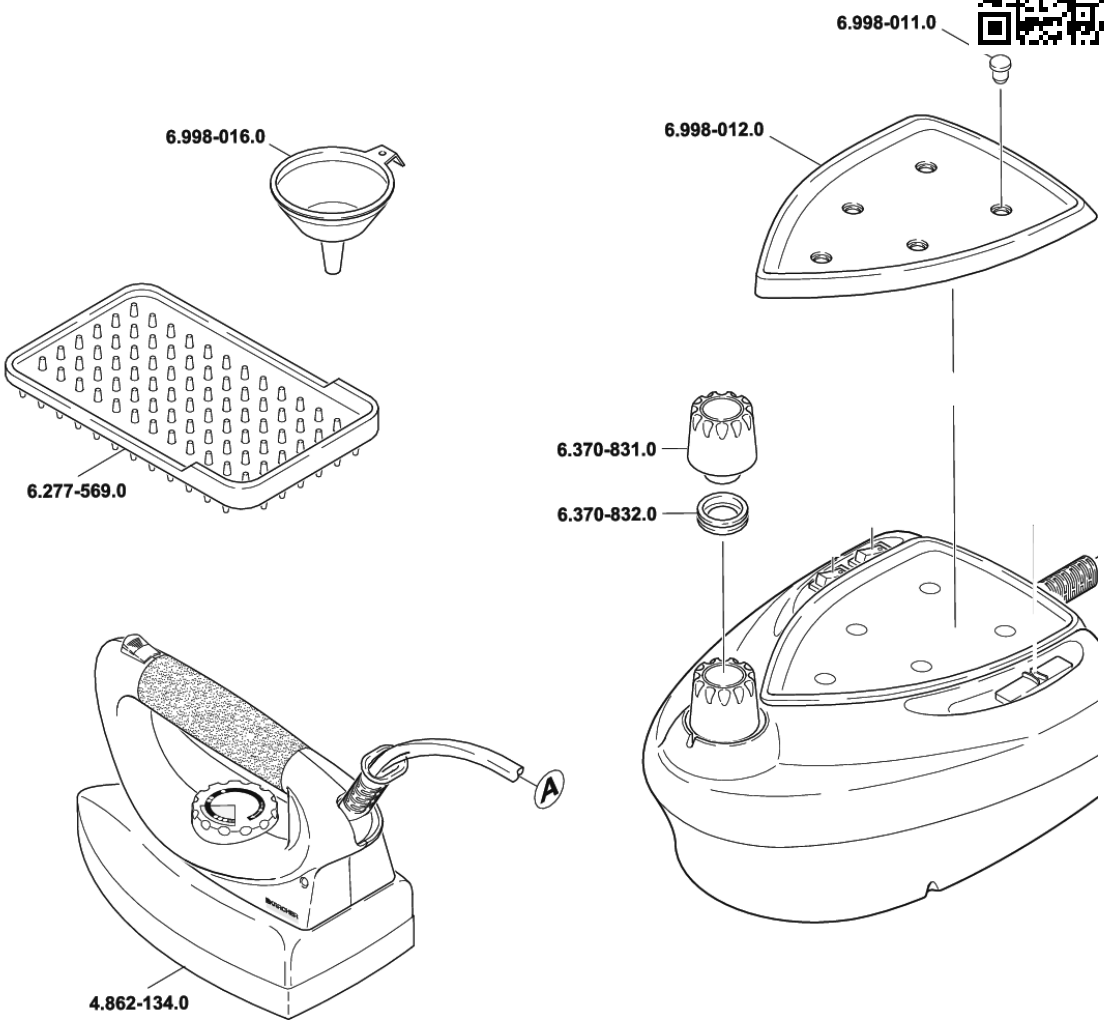

http://www.sbr24.de/kaercher/kaercher_ersatzteile/ersatzteilliste/13541020_k_1801.htm

SBR24.de - SBR24.de - SBR24.de - SBR24.de - SBR24.de - SBR24.de - SBR24.de - SBR24.de - SBR24.de - SBR24.de - SBR24.de - SBR24

K 1801 (1.354-102.0)

Kurzersatzteilliste

Positionen und Preise

Anz.	Artikel-Nr.	Bezeichung	ohne MwSt.	inkl. MwSt.
1 x	4.862-134.0	Buegeleisen mit Verpackung K 1801B Prof	186,50 €	221,94 €
1 x	6.277-569.0	Abstellplatte fuer Buegeleisen	7,20 €	8,57 €
1 x	6.370-831.0	Sicherheitsverschluss -POLTI SLDB0198	36,30 €	43,20 €
1 x	6.370-832.0	Gummiring Sicherheitsventil	3,80 €	4,52 €
1 x	6.962-097.0	Einfuelltrichter	2,70 €	3,21 €
1 x	6.998-011.0	Stopfen	1,20 €	1,43 €
1 x	6.998-012.0	Gummimatte	26,60 €	31,65 €
1 x	6.998-016.0	-- Artikel ersetzt durch 6.962-097.0 --	--	--

Bestellung, Verfügbarkeit und weitere Details unter: http://www.SBR24.de
Stand (Preise und Ersetzungen): 27.06.2018