SBR24.de - SBR24.de - SBR24.de - SBR24.de - SBR24.de - SBR24.de - SBR24.de - SBR24.de - SBR24.de - SBR24.de - SBR24.de - SBR24

# K 7.70MX-4F *DE (1.275-500.0)

**Kurzersatzteilliste**

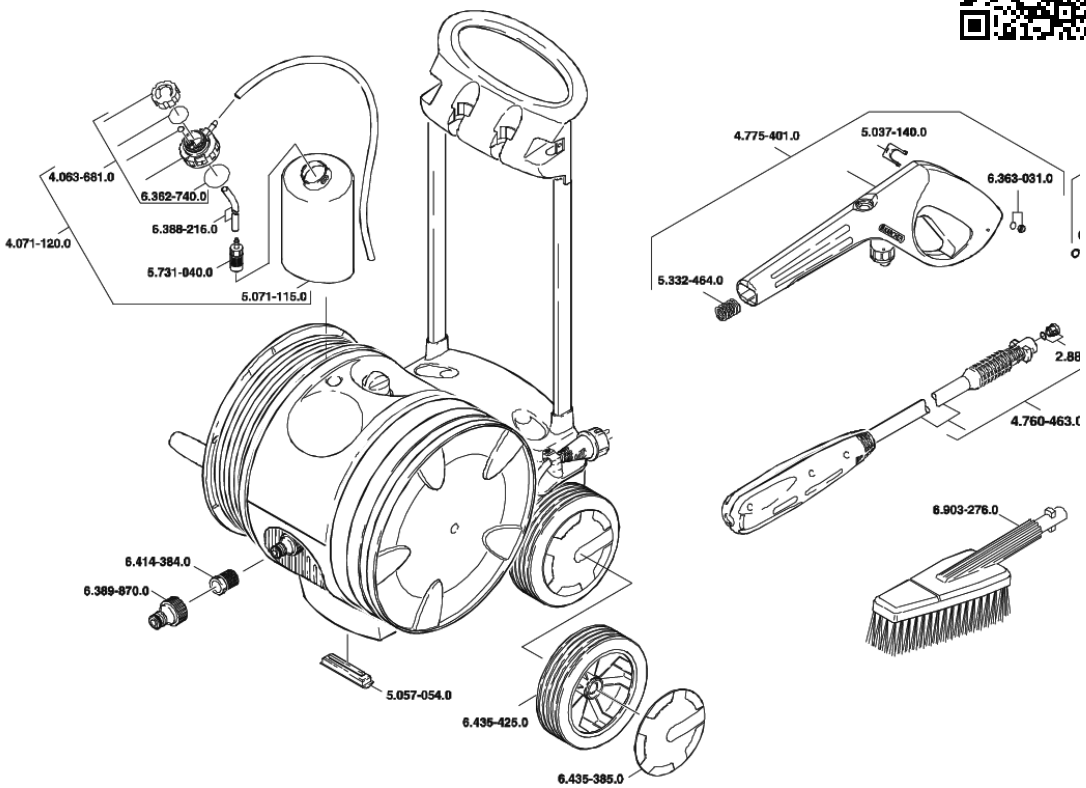




http://www.sbr24.de/kaercher/kaercher_ersatzteile/ersatzteilliste/12755000_k_7_70mx-4f_de.htm

SBR24.de - SBR24.de - SBR24.de - SBR24.de - SBR24.de - SBR24.de - SBR24.de - SBR24.de - SBR24.de - SBR24.de - SBR24

# K 7.70MX-4F *DE (1.275-500.0)

**Kurzersatzteilliste**

## Positionen und Preise

| Anz. | Artikel-Nr. | Bezeichung | ohne MwSt. | inkl. MwSt. |
|---|---|---|---|---|
| 1 x | 2.640-729.0 | O-Ring Set | 10,92 € | 12,99 € |
| 1 x | 2.641-959.0 | G 160 Pistole | 23,52 € | 27,99 € |
| 1 x | 2.642-953.0 | -- Artikel ersetzt durch 2.643-909.0 -- | -- | -- |
| 1 x | 2.880-296.0 | -- Artikel ersetzt durch 2.880-990.0 -- | -- | -- |
| 1 x | 2.880-990.0 | Ersatzteilsatz O-Ring 5x -Kaercher | 3,50 € | 4,17 € |
| 1 x | 2.883-111.0 | -- Artikel ersetzt durch 2.640-729.0 -- | -- | -- |
| 1 x | 2.884-989.0 | Ersatzteilsatz Radkappe | 14,20 € | 16,90 € |
| 1 x | 4.063-681.0 | -- Artikel ersetzt durch 4.063-737.0 -- | -- | -- |
| 1 x | 4.063-737.0 | Deckel Tank RM | 10,70 € | 12,73 € |
| 1 x | 4.071-120.0 | Tank RM kpl. | 19,00 € | 22,61 € |
| 1 x | 4.440-662.0 | -- Artikel ersetzt durch 2.642-953.0 -- | -- | -- |
| 1 x | 4.775-401.0 | -- Artikel ersetzt durch 2.641-959.0 -- | -- | -- |
| 1 x | 5.037-140.0 | Klammer | 0,40 € | 0,48 € |
| 1 x | 5.057-054.0 | Auflager | 5,40 € | 6,43 € |
| 1 x | 5.071-115.0 | Tank RM | 7,60 € | 9,04 € |
| 1 x | 5.332-464.0 | Druckfeder | 1,20 € | 1,43 € |
| 1 x | 5.731-040.0 | -- Artikel ersetzt durch 5.731-652.0 -- | -- | -- |
| 1 x | 5.731-652.0 | Filter mit Gewicht | 4,80 € | 5,71 € |
| 1 x | 6.362-498.0 | O-Ring 6,75x1,78 NBR 70 | 0,40 € | 0,48 € |
| 1 x | 6.362-740.0 | O-Ring 34,60X 2,62 | 1,00 € | 1,19 € |
| 1 x | 6.363-031.0 | O-Ring kpl. 1ST.-R. NBR 90 | 0,40 € | 0,48 € |
| 1 x | 6.388-216.0 | Schlauch DN 5 | 2,00 € | 2,38 € |
| 1 x | 6.389-870.0 | -- Artikel ersetzt durch 6.465-031.0 -- | -- | -- |
| 1 x | 6.414-252.0 | Sieb | 2,30 € | 2,74 € |
| 1 x | 6.414-384.0 | -- Artikel ersetzt durch 6.414-252.0 -- | -- | -- |
| 1 x | 6.435-385.0 | -- Artikel ersetzt durch 2.884-989.0 -- | -- | -- |
| 1 x | 6.435-425.0 | -- Artikel ersetzt durch 6.435-766.0 -- | -- | -- |
| 1 x | 6.435-766.0 | Rad D180 | 6,20 € | 7,38 € |
| 1 x | 6.465-031.0 | Anschluss 3/4 | 1,80 € | 2,14 € |
| 1 x | 6.903-276.0 | Waschbuerste starr | 13,44 € | 15,99 € |

**Bestellung, Verfügbarkeit und weitere Details unter: http://www.SBR24.de**
**Stand (Preise und Ersetzungen): 27.06.2018**