SBR24.de - SBR24.de - SBR24.de - SBR24.de - SBR24.de - SBR24.de - SBR24.de - SBR24.de - SBR24.de - SBR24.de - SBR24.de - SBR24

(1.181-210.0) Hochdruckreiniger K 5.630 T200

Kurzersatzteilliste

1.181-210

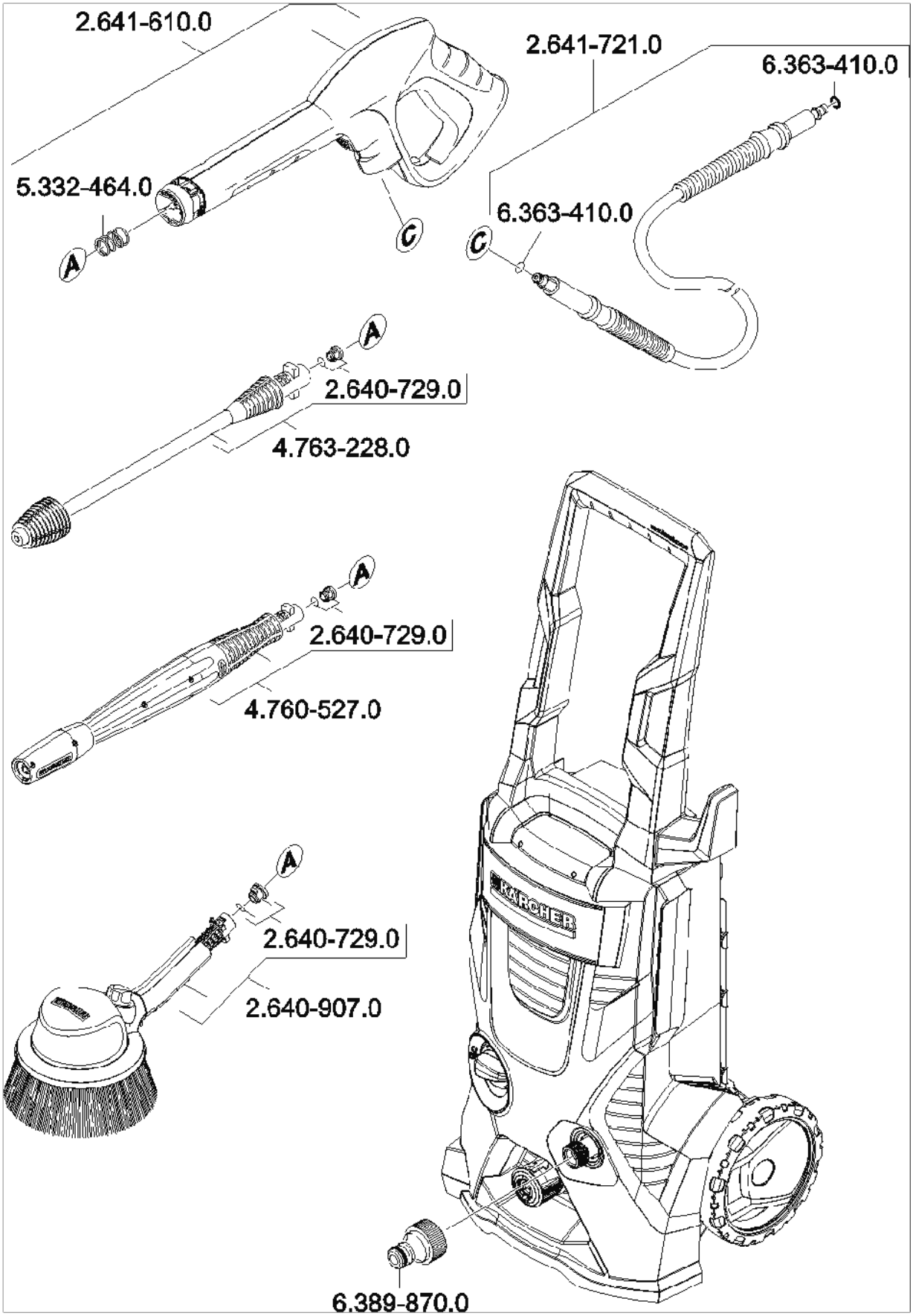

SBR24.de - SBR24.de - SBR24.de -