SBR24.de - SBR24.de - SBR24.de - SBR24.de - SBR24.de - SBR24.de - SBR24.de - SBR24.de - SBR24.de - SBR24.de - SBR24.de - SBR24

(1.181-203.0) Hochdruckreiniger K 5.640 *EU

Kurzersatzteilliste

1.181-203

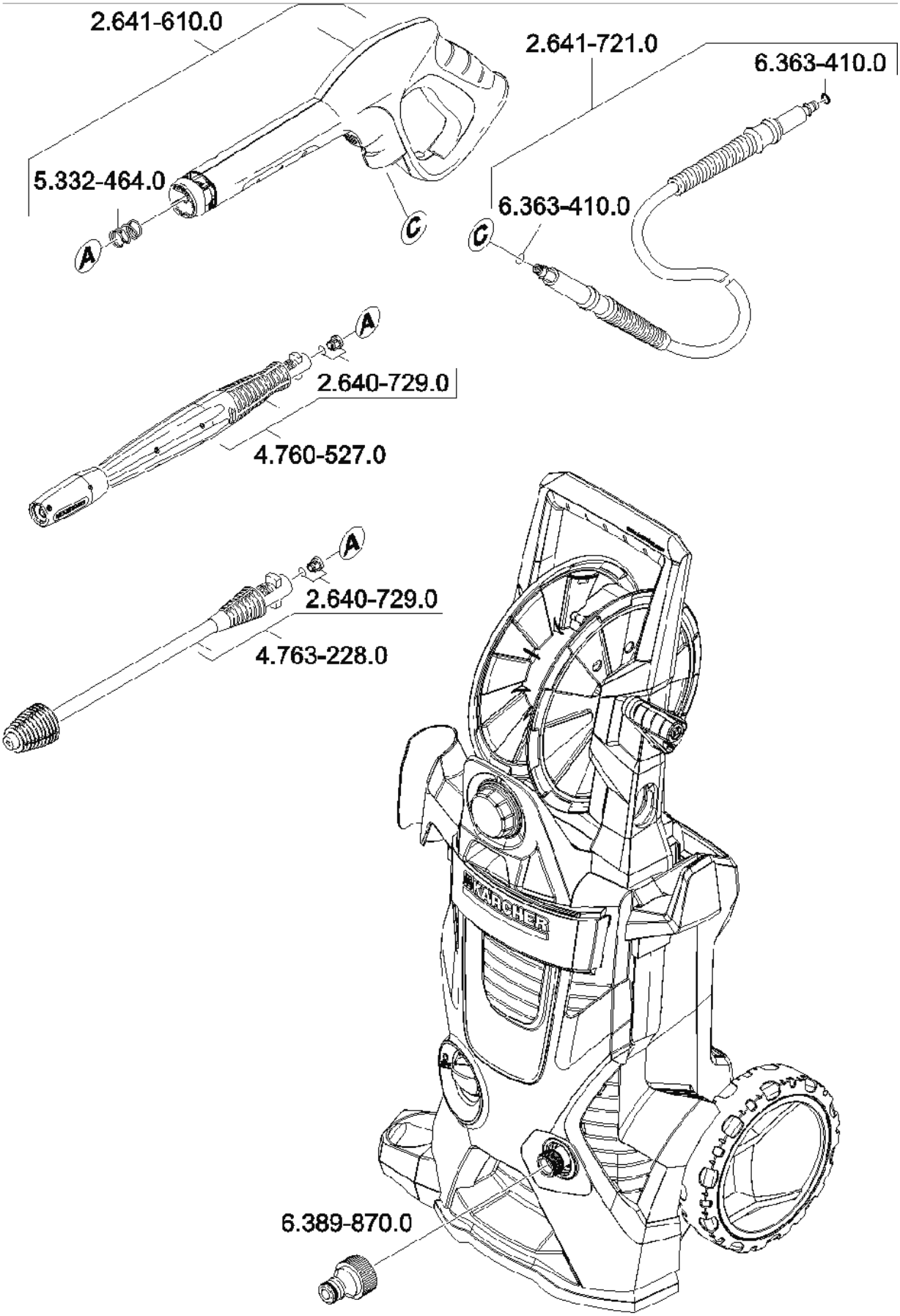

SBR24.de - SBR24.de - SBR24.de - SBR24.de - SBR24.de - SBR24.de - SBR24.de - SBR24.de - SBR24.de - SBR24.de - SBR24.de - SBR24.de - SBR24

(11812030) Hochdruckreiniger K 5.640 *EU

Kurzersatzteilliste

Positionen und Preise

Anz.	Artikel-Nr.	Bezeichung	ohne MwSt.	inkl. MwSt.
2 x	2.640-729.0	O-Ring Set	10,92 €	12,99 €
1 x	2.641-610.0	-- Artikel ersetzt durch 2.642-172.0 --	--	--
1 x	2.641-721.0	H 9 Q Hochdruckschlauch Quick Connect	54,61 €	64,99 €
1 x	2.642-172.0	-- Artikel ersetzt durch 2.642-889.0 --	--	--
1 x	2.642-726.0	VP 180 Strahlrohr verpackt	33,61 €	40,00 €
1 x	2.642-729.0	DB 180 Dreckfraeser (verpackt)	46,21 €	54,99 €
1 x	4.760-527.0	-- Artikel ersetzt durch 2.642-726.0 --	--	--
1 x	4.763-228.0	-- Artikel ersetzt durch 2.642-729.0 --	--	--
1 x	5.332-464.0	Druckfeder	1,20 €	1,43 €
2 x	6.363-410.0	O-Ring 5,7x1,78 NBR 90Shore	0,40 €	0,48 €
1 x	6.389-870.0	-- Artikel ersetzt durch 6.465-031.0 --	--	--
1 x	6.465-031.0	Anschluss 3/4	1,80 €	2,14 €

Bestellung, Verfügbarkeit und weitere Details unter: http://www.SBR24.de
Stand (Preise und Ersetzungen): 27.06.2018