SBR24.de - SBR24.de - SBR24.de - SBR24.de - SBR24.de - SBR24.de - SBR24.de - SBR24.de - SBR24.de - SBR24.de - SBR24

A 2101 *EU (1.178-101.0)

Kurzersatzteilliste

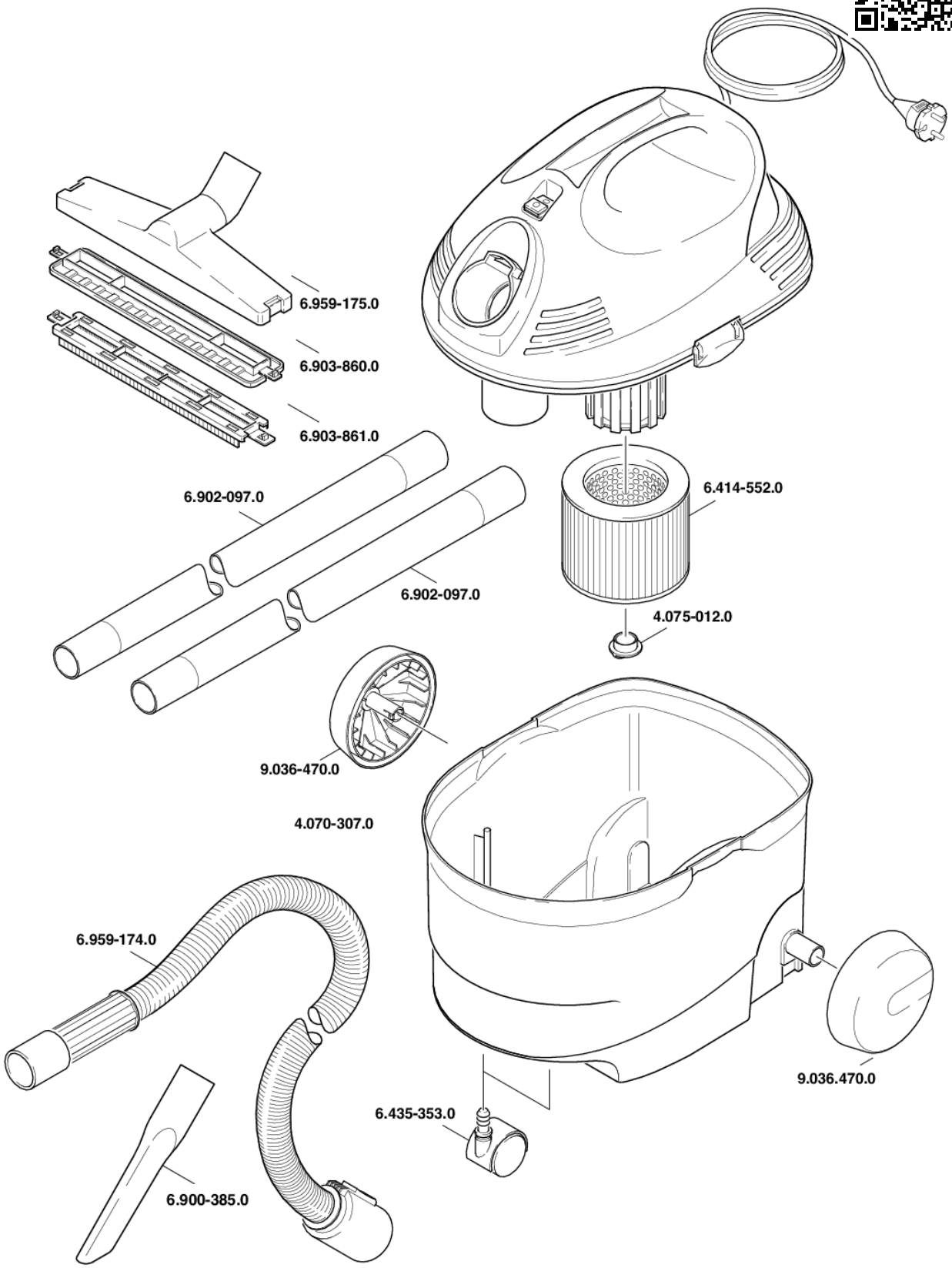

SBR24.de - SBR24.de - SBR24.de - SBR24.de - SBR24.de - SBR24.de - SBR24.de - SBR24.de - SBR24.de - SBR24.de - SBR24.de - SBR24

A 2101 *EU (1.178-101.0)

Kurzersatzteilliste

Positionen und Preise

Anz.	Artikel-Nr.	Bezeichung	ohne MwSt.	inkl. MwSt.
1 x	2.862-141.0	Bodenduese kpl.	8,60 €	10,23 €
2 x	2.863-148.0	Saugrohr DN35	12,60 €	14,99 €
1 x	4.070-307.0	-- Artikel ersetzt durch 4.070-308.0 --	--	--
1 x	4.070-308.0	Behaelter kpl.	22,80 €	27,13 €
1 x	4.075-012.0	Verschluss kpl.	5,20 €	6,19 €
1 x	6.414-552.0	Patronenfilter	14,28 €	16,99 €
1 x	6.435-353.0	Lenkrolle D 42	2,10 €	2,50 €
1 x	6.900-385.0	Fugenduese DN35	6,50 €	7,74 €
2 x	6.902-097.0	-- Artikel ersetzt durch 2.863-148.0 --	--	--
1 x	6.903-860.0	-- Artikel ersetzt durch 2.862-141.0 --	--	--
1 x	6.903-861.0	Mischeinsatz	6,80 €	8,09 €
1 x	6.959-174.0	-- Artikel ersetzt durch 9.012-004.0 --	--	--
1 x	6.959-175.0	Bodenduese DN35	9,00 €	10,71 €
1 x	9.012-004.0	Saugschlauch DN35x2	15,90 €	18,92 €
2 x	9.036-470.0	Rad	3,30 €	3,93 €

Bestellung, Verfügbarkeit und weitere Details unter: http://www.SBR24.de
Stand (Preise und Ersetzungen): 27.06.2018