SBR24.de - SBR24.de - SBR24.de - SBR24.de - SBR24.de - SBR24.de - SBR24.de - SBR24.de - SBR24.de - SBR24.de - SBR24

SE 3001 (1.081-121.0)

Kurzersatzteilliste

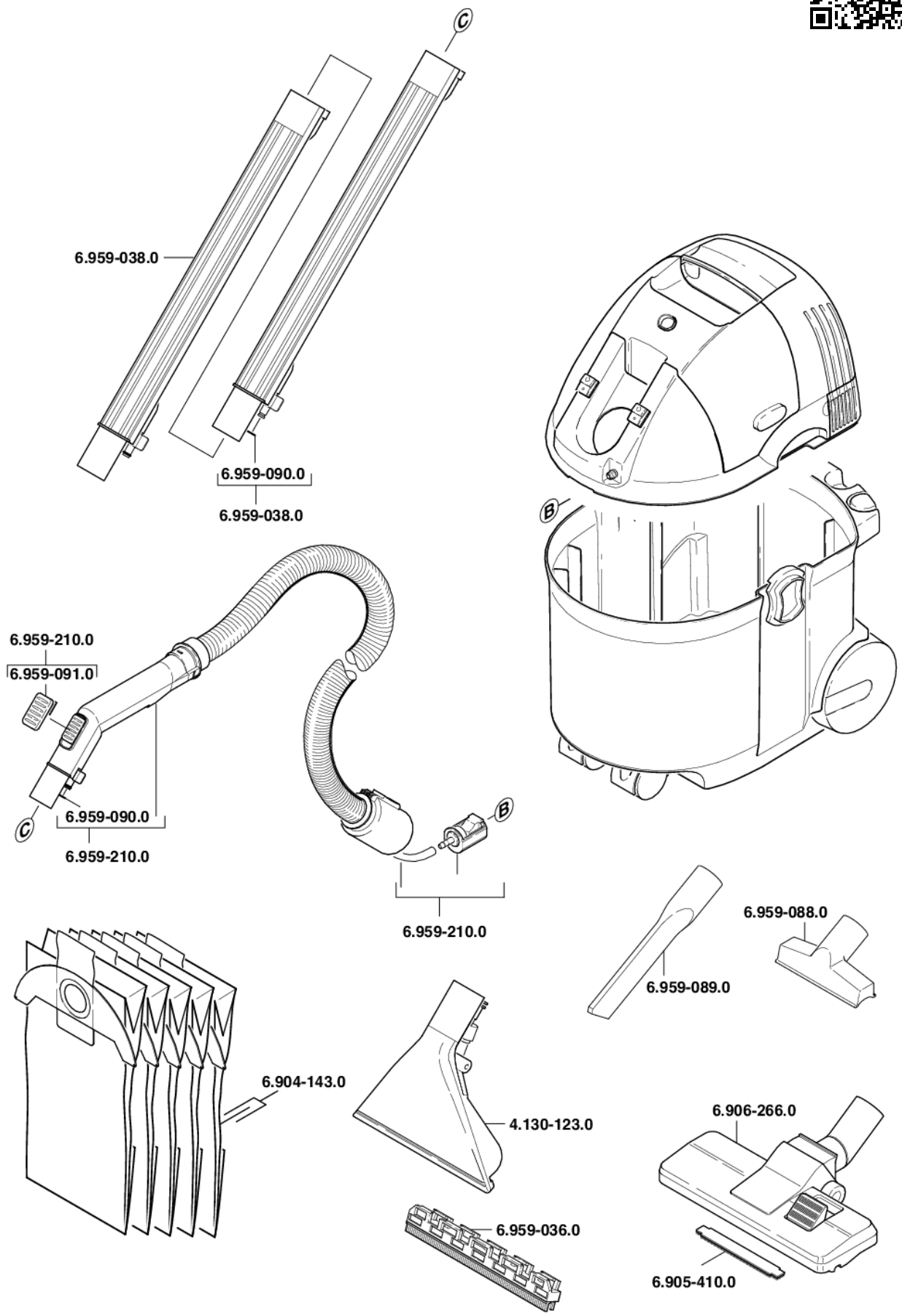

SBR24.de - SBR24.de - SBR24.de - SBR24.de - SBR24.de - SBR24.de - SBR24.de - SBR24.de - SBR24.de - SBR24.de - SBR24.de - SBR24

SE 3001 (1.081-121.0)
Kurzersatzteilliste

Positionen und Preise

Anz.	Artikel-Nr.	Bezeichung	ohne MwSt.	inkl. MwSt.
1 x	2.638-606.0	Fugenduese	4,80 €	5,71 €
1 x	2.863-152.0	Duese kpl. SRUEH-EX	33,61 €	40,00 €
1 x	4.130-123.0	-- Artikel ersetzt durch 2.863-152.0 --	--	--
1 x	6.904-143.0	Filterset	15,96 €	18,99 €
1 x	6.905-410.0	Fadenheber	2,30 €	2,74 €
1 x	6.905-998.0	Polsterduese kpl. NW35	9,40 €	11,19 €
1 x	6.906-266.0	Trockensaugduese	16,80 €	19,99 €
1 x	6.959-036.0	-- Artikel ersetzt durch 6.959-517.0 --	--	--
2 x	6.959-038.0	Verlaengerungsrohr	39,00 €	46,41 €
1 x	6.959-088.0	-- Artikel ersetzt durch 6.905-998.0 --	--	--
1 x	6.959-089.0	-- Artikel ersetzt durch 2.638-606.0 --	--	--
2 x	6.959-090.0	O-Ring 5,28X 1,78	0,30 €	0,36 €
1 x	6.959-091.0	Schieber	3,90 €	4,64 €
3 x	6.959-210.0	Schlauch kpl.	130,00 €	154,70 €
1 x	6.959-517.0	Hartflaechenaufsatz schwarz	14,60 €	17,37 €

Bestellung, Verfügbarkeit und weitere Details unter: http://www.SBR24.de
Stand (Preise und Ersetzungen): 27.06.2018