SBR24.de • SBR24.de • SBR24.de • SBR24.de • SBR24.de • SBR24.de • SBR24.de • SBR24.de • SBR24.de • SBR24

Kurz-Ersatzteilliste (1.056-820.3)

Home and Garden \ Saugbohner \ FP 303 *EU \ Kurz-Ersatzteilliste

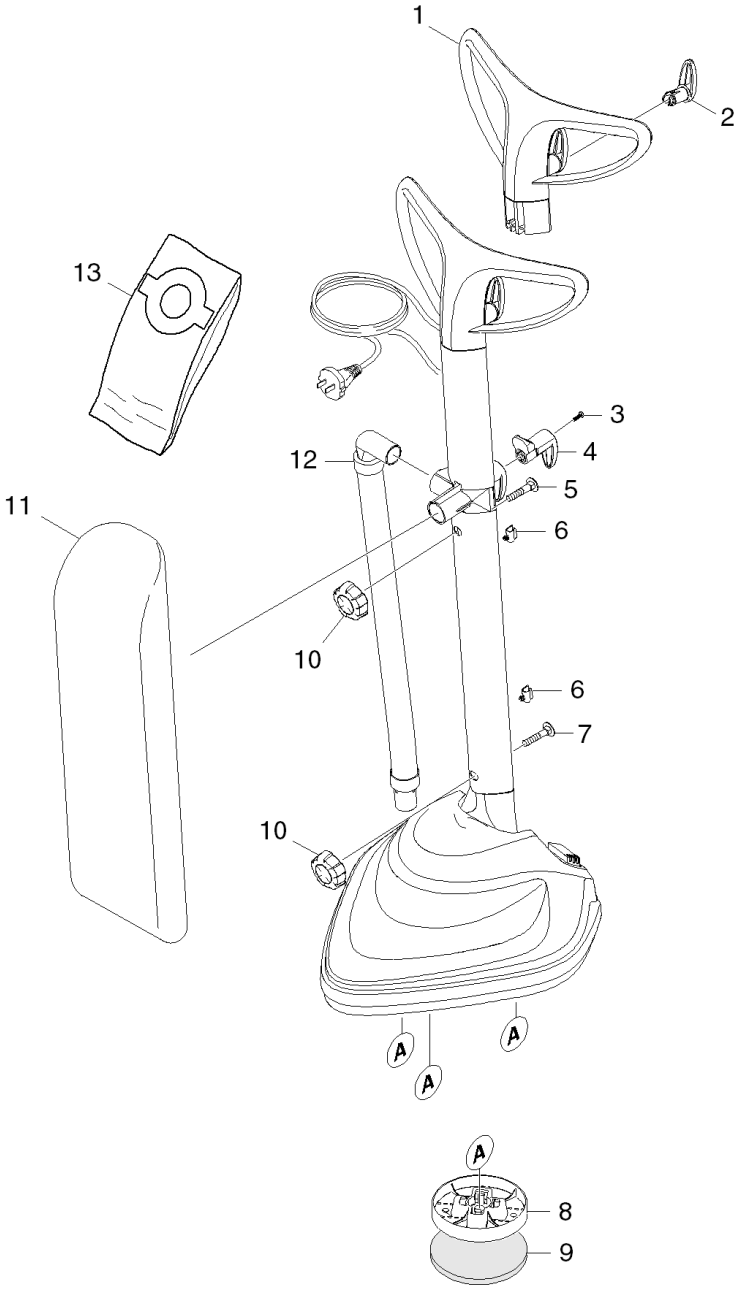

SBR24.de • SBR24.de • SBR24.de • SBR24.de • SBR24.de • SBR24.de • SBR24.de • SBR24.de • SBR24.de • SBR24

Kurz-Ersatzteilliste (1.056-820.3)

KÄRCHER

POS	Artikelnr.	Beschreibung	Anzahl	Einheit
1	4.195-160.0	Griff Set Ersatz FP 303	1.000	ST
2	5.195-266.0	Kabelhaken /cable hook turnable	1.000	ST
3	6.303-508.0	Schraube 5x14	1.000	ST
4	5.195-175.0	Haken /cable hook fix	1.000	ST
5	5.195-175.0	Haken /cable hook fix	1.000	ST
6	5.195-271.0	Kabelclip FP	2.000	ST
7	6.195-219.0	Flachrundschraube M8 /knob screw	1.000	ST
8	5.195-179.0	Padhalter	1.000	ST
9	2.863-193.0	Polierpad Sonderzubehoer 3x	1.000	ST
10	6.195-222.0	Drehgriff FP 303	2.000	ST
11	4.195-143.0	Textilsack kpl. /bab assembly	1.000	ST
12	4.195-144.0	Schlauch kpl. FP303	1.000	ST
13	6.904-128.0	Filtertueten 3St.	1.000	ZSA